BLUE ICE

HARNESSES

© 2026 BLUE ICE I00142-0

BLUE ICE EUROPE
336 Route du Nant Jorland
74310 Les Houches
FRANCE
+33 (4) 50 21 14 89
info.eu@blueice.com

BLUE ICE NORTH AMERICA
7938 South 3500 East Suite
8600 Salt Lake City, Utah
84121 USA
+1 801 204-4722
info.na@blueice.com

BLUEICE.COM

EN/ Instructions printed on 100% recycled paper. Please save these instructions and recycle them with the product at the end of its life.

FR/ Notices d'utilisation imprimées sur papier 100% recyclé. Veuillez conserver la notice et la recycler avec le produit en fin de vie.

1% FOR THE PLANET MEMBER

STYLE 1
FIX OR AJUSTABLE LEG LOOP CLIMBING HARNESS

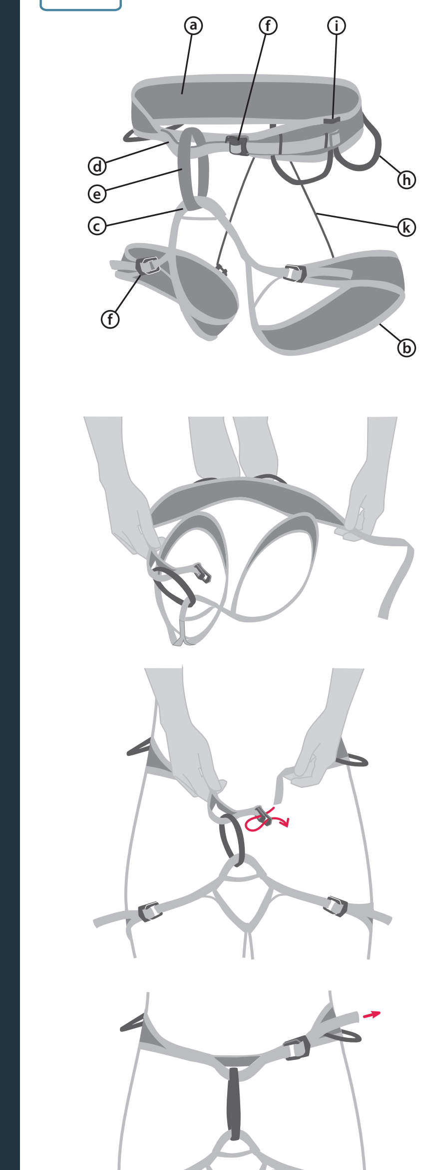

STYLE 2
OPENABLE LEG LOOP CLIMBING HARNESS

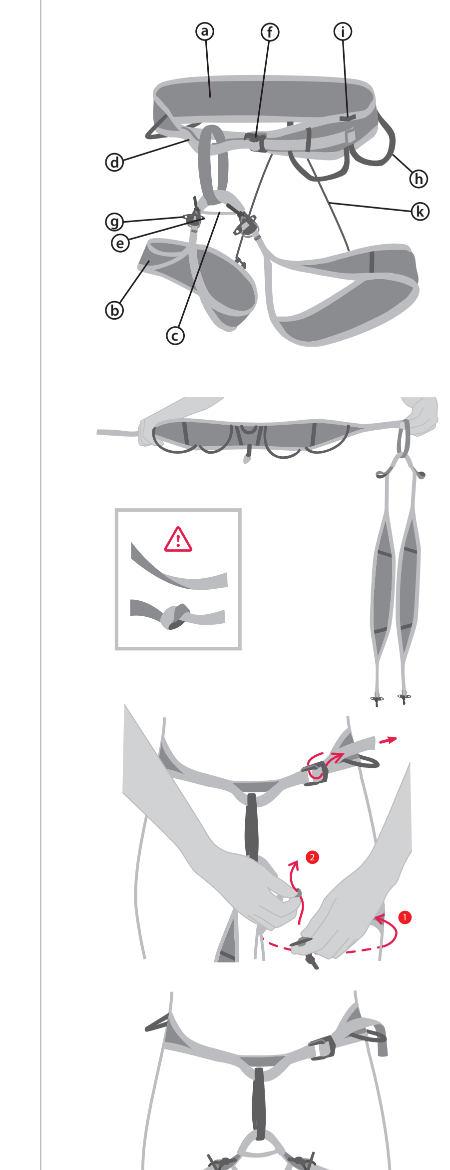

STYLE 3
SKI AND MONTAINEERING HARNEESS

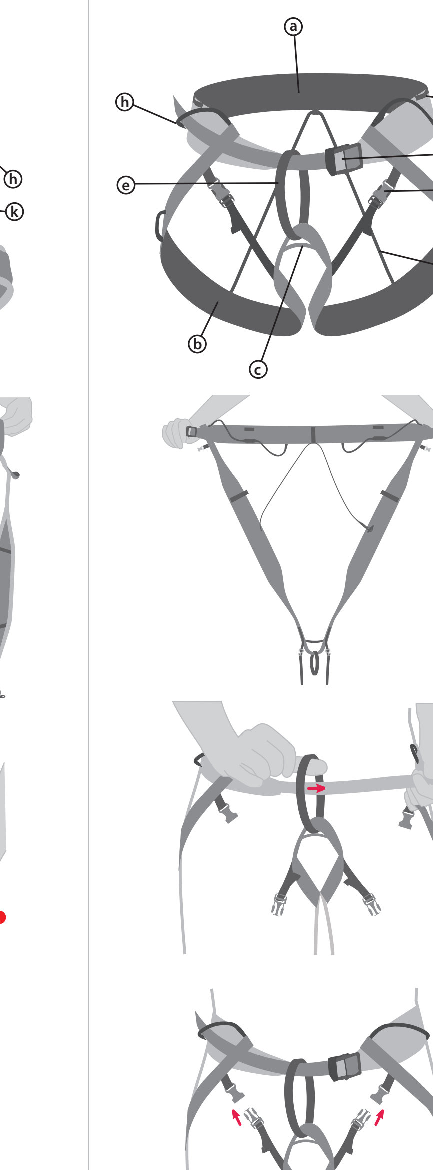

STYLE 4
ULTRA LIGHT SKI AND MONTAINEERING HARNESS

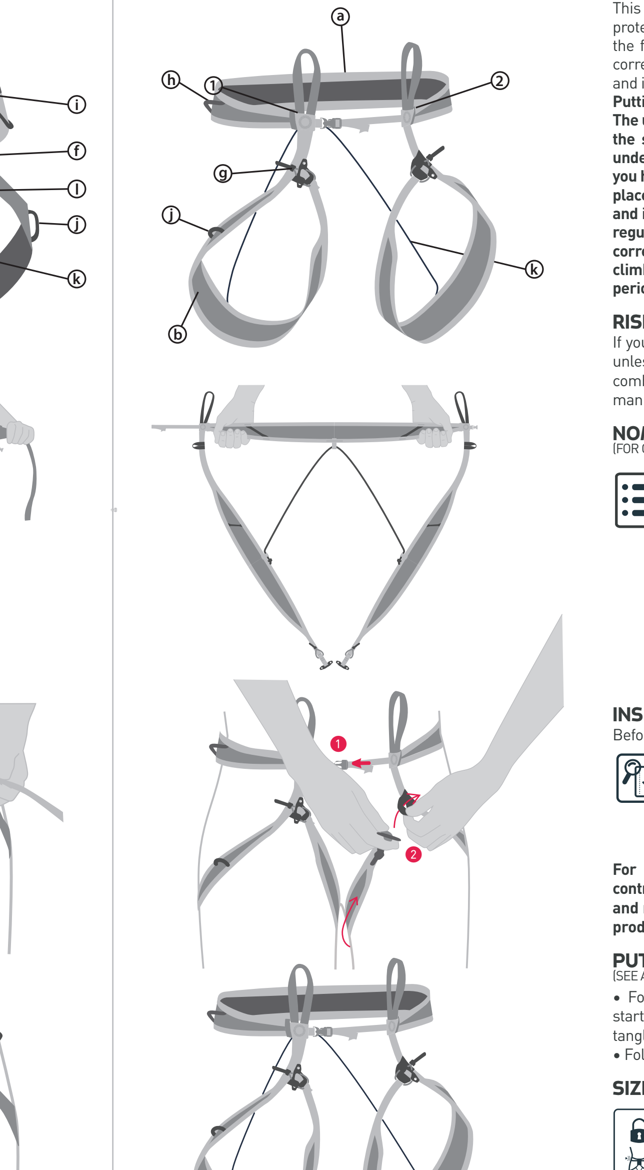

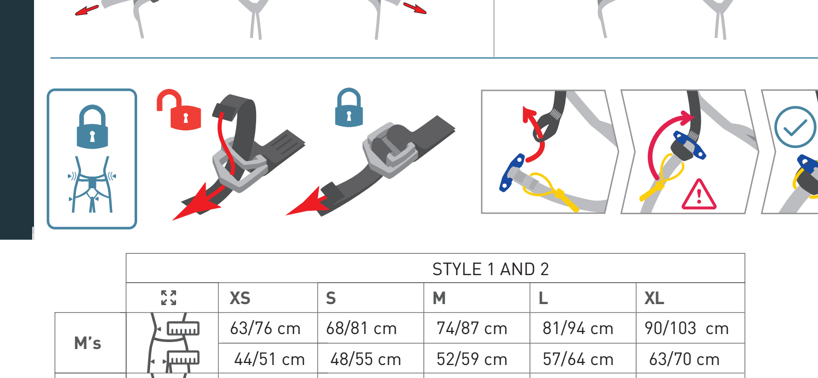

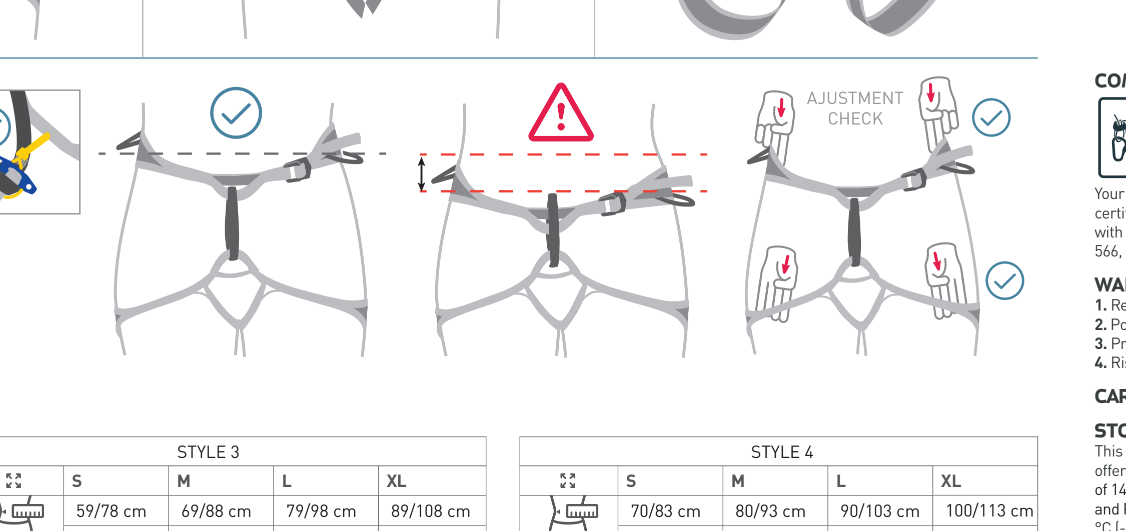

TRACEABILITY AND MARKING

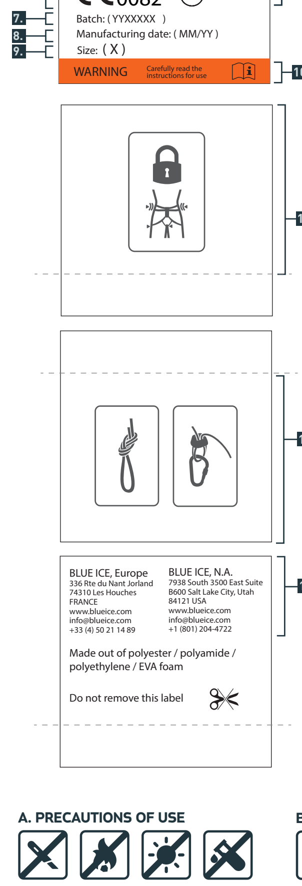

1. Trade mark – manufacturer
2. Product name - part number
3. Harmonized EN standard
4. CE: Regulatory marking
5. 0082: Number of notified body in charge of production control type D of this PPE product
6. UIAA: Product complying to the UIAA-105 standard
7. YYXXXXX: 7 digits manufacturing batch code: First 2 characters being the last 2 digits of the year of manufacturing and 5 others numerical characters being incremental batch number
8. MM/YY: date of manufacturing
9. Size of the harness (XS, S, M, L, XL)
10. Pictogram advising the user to read the instruction manual of the product
11. Illustrated instructions for Buckle fastening and adjusting
12. Illustrated instructions for appropriate way of Tying-in and connect to a carabiner
13. Manufacturers address

A. PRECAUTIONS OF USE

B. CLEANING/DRYING

C. REPAIRS

D. STORAGE / TRANSPORT

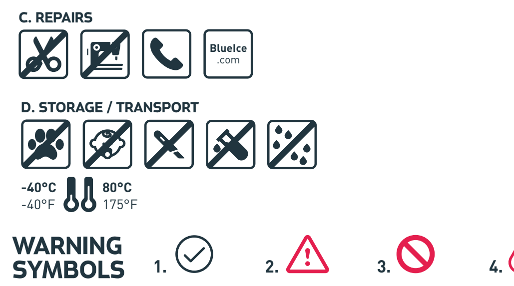

WARNING SYMBOLS 1. 2. 3. 4.

STYLE 1 AND 2	XS	S	M	L	XL
M's	63/76 cm	68/81 cm	74/87 cm	81/94 cm	90/103 cm
	44/51 cm	48/55 cm	52/59 cm	57/64 cm	63/70 cm
W's	63/76 cm	68/81 cm	74/87 cm	81/94 cm	NA
	46/54 cm	50/58 cm	54/62 cm	59/67 cm	NA
ADJ	63/76 cm	68/81 cm	74/87 cm	81/94 cm	90/103 cm
	44/56 cm	48/60 cm	52/64 cm	57/69 cm	63/75 cm
ADJ W's	63/76 cm	68/81 cm	74/87 cm	81/94 cm	NA
	46/59 cm	50/63 cm	54/67 cm	59/72 cm	NA

STYLE 3	S	M	L	XL
	59/78 cm	69/88 cm	79/98 cm	89/108 cm
	55/75 cm	60/80 cm	65/85 cm	70/90 cm

STYLE 4	S	M	L	XL
	70/83 cm	80/93 cm	90/103 cm	100/113 cm
	45/55 cm	50/60 cm	55/65 cm	60/70 cm

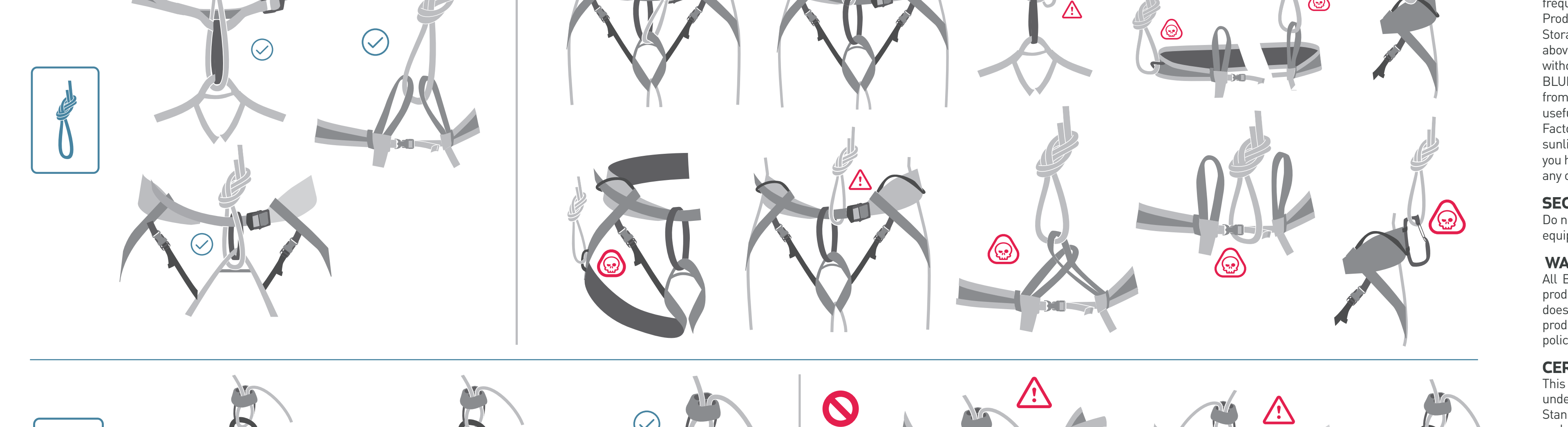

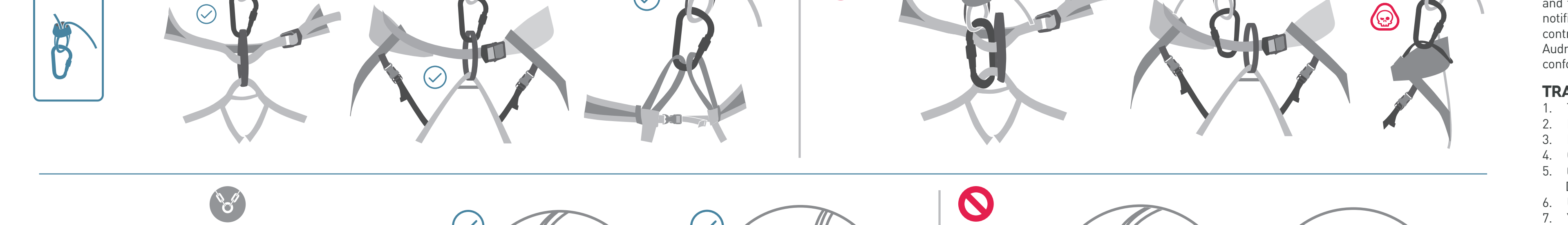

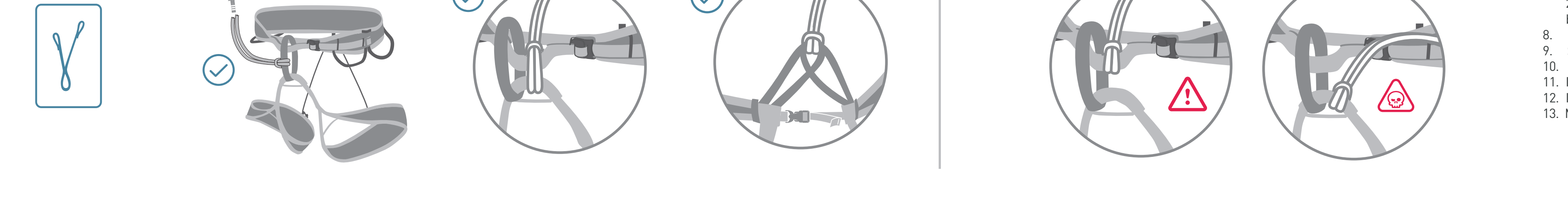

EN/ INSTRUCTIONS FOR USE

This type C sit harness is personal protective equipment (PPE), designed to protect falls while climbing, skiing and mountaineering. Read and understand the following warnings and instructions for how to use BLUE ICE harnesses correctly in a safe environment. Failure to read and follow the below warnings and instructions may result in severe injury or death!

Putting on your harness and tying in requires absolute attention and practice. The use of this product is limited to qualified user and/or must be used under the supervision of a trained professional. Learn in a secure environment under the supervision of a trained professional and always double check what you have done. Before using the harness, carry out a suspension test in a safe place to ensure that the harness is the correct size, has sufficient adjustment and is of an acceptable comfort level for the intended use. During use, check regularly that your harness is properly buckled and that the climbing rope is correctly tied into your harness. We recommend you double check with your climbing partner every time you tie in. Simulate and train rescue situations periodically.

RISKS RELATED TO TYPE C SIT HARNESS

If you are unconscious, these harnesses won't keep you in an upright position unless combined with a chest harness (Type D harness). When used in combination with a chest harness, refer to the instructions provided by the manufacturer of the chest harness.

NOMENCLATURE
(FOR OVERVIEW, REFER TO ILLUSTRATION OF THE APPROPRIATE STYLE)

(a) Waist belt
(b) Leg loops
(c) Lower tie-in point
(d) Upper tie-in point
(e) Belay loop
(f) Safety buckle
(g) Leg release buckle and safety elastic
(h) Gear loop
(i) Ice clipper loop
(j) Ice screw holding loop
(k) Rear suspension elastic
(l) Quick release buckle

INSPECTION

Before each use and regularly during the use, inspect climbing equipment for:
- DAMAGED THREADS OR HOLES IN THE WEBBING
- WORN OR DAMAGED SAFETY STITCHING (BARTACKING)
- BURNT OR MELTED WEBBING
- WORN OR DAMAGE BELAY LOOP OR TIE-IN POINTS
- WORN OR DAMAGE SAFETY BUCKLE
- FADING DUE TO EXCESSIVE EXPOSURE TO ULTRAVIOLET LIGHT

For ease of inspection, safety stitching on BLUE ICE harnesses are of contrasting color. If any of the above issues are found, then discontinue use and retire your product. If you have any doubts about the condition of your product retire it.

PUTTING ON THE HARNESS
(SEE ACCOMPANYING ILLUSTRATIONS PER ACCORDING STYLE)

- For all harnesses ensure that leg loop toggles buckles are open before starting to put it on. Check that the leg loops and waist belt are free of twists, tangles, or knots.
- Follow the illustrated instruction for the appropriate harness you are using

SIZING AJUSTMENT AND FASTENING

- Refer to the sizing chart of the harness you are using to ensure that it's properly sized for you
- Ensure that you are following the fastening instructions for the buckle.
- If leg loops are openable using a toggle system, ensure that the safety elastic is properly passed around the toggle.
- Adjust your harness properly, following the illustrated instructions.

COMPATIBILITY WITH OTHER COMPONENTS

Your safety depends on many components of your equipment. Always use CE certified mountain equipment. BLUE ICE harnesses are designed to be use only with the products certified to the following standards (ropes EN 892, slings EN 566, connectors EN 12275).

WARNING SYMBOLS

1. Recommended use,
2. Potential risk of accident or injury,
3. Proscribed use,
4. Risk of injury or death

CARE, MAINTENANCE AND REPAIRS REFER, TO SYMBOLS IN SECTION A,B,C

STORAGE AND TRANSPORT REFER, TO SYMBOLS IN SECTION D

This product is made in part of multifilament UHMWPE. While this material offers an excellent weight to strength ratio, it is vulnerable to heat (melting point of 140°C) and has a low coefficient of friction (slipperiness), compared to Nylon and Polyester. Do not expose to temperatures above 80 °C (175 °F) or below -40 °C (-40 °F).

EFFECT OF MOISTURE AND FROST

The webbing on these harnesses will stiffen in sub-zero conditions. When wet, webbings could be harder to handle. Take precautions in a cold and/or wet environment.

LIFE EXPECTANCY

The life expectancy of all BLUE ICE products is highly dependent on the frequency and the conditions of use and storage.
Product life = time in storage before first use + time in use
Storage life: Before its first use and under the storage conditions mentioned above, this product can be stored for 5 years after the date of manufacture without affecting its useful life.
BLUE ICE harnesses should be taken out of service after a maximum of 10 years from the date of first use. Damage made to the product can greatly reduce its useful life and could require you to retire it during its first use.
Factors that can significantly reduce its lifespan are: abrasions, cuts, falls, heat, sunlight, and corrosives. Retire your product if subjected to a high impact fall, if you have doubts about its usage history or the condition of the product or if it fail any of the inspection points.

SECOND HAND USE

Do not trust second hand equipment. BLUE ICE strongly discourages the use of equipment that has been found, given or lent by others with an unknown history.

WARRANTY

All BLUE ICE harnesses have a warranty of three years. We guarantee our products to be free from defects in material and workmanship. Our warranty does not cover damage caused by normal wear and tear, misuse, or if the product has been modified. For more information about our repair and return policies, please visit our website: www.blueice.com

CERTIFICATION

This is a Type C Sit Harness and conforms to European Norm EN 12277+A1:2018 under the European regulation (EU) 2016/425 . This norm is the European Standard for "Mountaineering equipment - Harnesses - Safety requirements and test methods". This product conforms as well to UIAA 105 standard. The notified body in charge of the EU type examination module B and the production control type D of this PPE product is APAVE SA (n°0082) - 6 Rue du Général Audran - 92412 COURBEVOIE cedex - France. You can find CE declarations of conformity of the product on the website www.blueice.com

TRACABILITY & MARKINGS

1. Trademark – manufacturer
2. Product name – part number
3. Harmonized EN standard
4. CE: Regulatory marking
5. 0082: Number of the notified body in charge of the production control type D of this PPE product
6. UIAA: Product complying with the UIAA-105 standard
7. YYXXXXX: 7-digit manufacturing batch code: first 2 characters being the last 2 digits of the year of manufacturing and 5 others numerical characters being incremental batch number
8. MM/YY: date of manufacturing
9. Size of the harness (XS, S, M, L, XL)
10. Pictogram advising the user to read the instruction manual of the product
11. Illustrated instructions for buckle fastening and adjusting
12. Illustrated instructions for appropriate way of tying-in and connecting to a carabiner
13. Manufacturer address

FR/ INSTRUCTIONS D'UTILISATIO

Ce baudrier cuissard de type C est un équipement de protection individuelle (EPI), conçu pour protéger contre les chutes en escalade, ski et alpinisme. Lisez et assurez-vous de comprendre les avertissements et les instructions ci-après pour savoir comment utiliser les baudriers BLUE ICE correctement et en toute sécurité. La non-lecture et le non-respect des avertissements et instructions ci-après sont susceptibles d'entraîner des blessures graves, voire la mort !

Faites preuve d'une attention et d'une méthodologie absolues lors de l'enfilage et de la fixation de votre baudrier. L'utilisation de ce produit doit se limiter aux utilisateurs qualifiés et/ou se faire sous la supervision d'un professionnel formé à cet effet. Apprenez à le faire dans un environnement sécurisé, sous la supervision d'un professionnel formé et vérifiez toujours à double reprise ce que vous avez fait. Avant d'utiliser le baudrier, procédez à un essai de suspension dans un lieu sûr pour vous assurer que le baudrier est de la taille appropriée, qu'il est suffisamment bien réglé et qu'il présente un niveau de confort acceptable pour l'utilisation visée. Pendant l'utilisation, vérifiez régulièrement que votre baudrier est correctement bouclé et que la corde d'escalade est correctement attachée à votre baudrier. Nous vous recommandons de procéder à une double vérification avec votre partenaire d'escalade à chaque fois que vous vous encordez. Procédez à des simulations et des situations de sauvetage régulièrement.

RISQUES LIÉS AU BAUDRIER CUISSARD DE TYPE C

Si vous êtes inconscient, ces baudriers ne vous maintiendront pas en position verticale, à moins d'être associés à un baudrier de torse (baudrier de type D). Si vous l'utilisez en combinaison avec un baudrier de torse, reportez-vous aux instructions fournies par le fabricant de baudrier de torse.

NOMENCLATURE
(POUR UNE VUE D'ENSEMBLE, REPORTEZ-VOUS À L'ILLUSTRATION DU STYLE APPROPRIÉ)

(a) Ceinture de taille
(b) Jambes
(c) Point d'encordement inférieur
(d) Point d'encordement supérieur
(e) Pontet
(f) Boucle de sécurité
(g) Boucle d'ouverture de jambes et élastique de sécurité
(h) Porte matériel
(i) Point de fixation de mousqueton porte broche
(j) Boucle de maintien des broches à glace
(k) Élastique de suspension arrière
(l) Boucle à dégagement rapide

INSPECTION

Avant chaque utilisation, et régulièrement pendant l'utilisation, inspectez les points suivants sur votre harrnais
- DES FILS ENDOMMAGES OU DES TROUS SUR LA SANGLE
- DES COUTURES DE SECURITE USEES OU ENDOMMAGEES
- DES SANGLES BRULEES OU FONDUES
- DES BOUCLES D'ASSURAGE OU POINTS D'ENCORDEMENT USES OU ENDOMMAGES
- UNE BOUCLE DE SECURITE USEE OU ENDOMMAGEE
- UNE DECOLORATION DUE A UNE EXPOSITION EXCESSIVE A LA LUMIERE ULTRAVIOLETTE

Pour simplifier l'inspection, les coutures de sécurité des baudriers BLUE ICE sont de couleur contrastée. Si vous détectez l'un des problèmes susmentionnés, arrêtez d'utiliser le produit et mettez-le au rebut. En cas de doute au sujet de l'état de votre produit, mettez-le au rebut.

ENFILAGE DU BAUDRIER
(REPORTEZ-VOUS AUX ILLUSTRATIONS JOINTES SELON LE STYLE EN QUESTION)

- Pour tous les baudriers : assurez-vous que les boucles d'ouverture des cuisses sont ouverts avant de commencer à enfiler le baudrier. Vérifiez que les sangles des jambes et la ceinture pour la taille ne présentent pas de vrilles, d'enchevêtrements ou de nœuds.
- Suivez les instructions illustrées qui correspondent au baudrier approprié que vous utilisez

RÉGLAGE DE LA TAILLE ET FIXATION

- Reportez-vous au tableau des tailles du baudrier que vous utilisez pour vous assurer qu'il est à la taille appropriée.
- Assurez-vous de suivre les instructions de fixation de la boucle.
- Si les boucles pour les jambes s'ouvrent avec un système de boucle rapide, assurez-vous que l'élastique de sécurité est correctement enfilé autour de la boucle.
- Réglez votre baudrier correctement, en suivant les instructions illustrées.

COMPATIBILITÉ AVEC D'AUTRES COMPOSANTS

Votre sécurité dépend de nombreux composants de votre équipement. Utilisez toujours des équipements d'escalade certifiés CE. Les baudriers BLUE ICE sont conçus pour être utilisés uniquement avec les produits certifiés selon les normes suivantes : (cordes EN 892, anneaux EN 566, connecteurs EN 12275).

SYMBOLES D'AVERTISSEMENT

1. Recommandation d'utilisation, **2.** Risque potentiel d'accident ou de blessure, **3.** Utilisation proscrite, **4.** Risque de blessure ou de mort

PRÉCAUTION, MAINTENANCE ET RÉPARATIONS
REPORTEZ-VOUS AUX SYMBOLES DES SECTIONS A, B, C

STOCKAGE ET TRANSPORT REPORTEZ-VOUS AUX SYMBOLES DE LA SECTION D

Ce produit est fait, en partie, en UHMWPE multifilament. Si ce matériau présente un excellent rapport poids/résistance, il est vulnérable à la chaleur : a une température de fusion basse (140°C) et bénéficie d'un coefficient de friction bas (propension à glisser) en comparaison de celui du Nylon ou du Polyester. Ne l'exposez pas à des températures supérieures à 80 °C (175 °F) ou inférieures à -40 °C (-40 °F).

EFFET DE L'HUMIDITÉ ET DU GEL

La sangle de ces baudriers se raidit à des températures négatives. Lorsqu'elles sont mouillées, les sangles peuvent être plus difficiles à manier. Prenez les précautions nécessaires en cas d'environnement froid et/ou humide.

DURÉE DE VIE

La durée de vie de tous les produits BLUE ICE dépend grandement de la fréquence et des conditions d'utilisation et de stockage.
Durée de vie du produit = durée de stockage du produit avant sa première utilisation + durée d'utilisation
Durée de stockage : Avant sa première utilisation et dans les conditions de stockage mentionnées plus haut, ce produit peut être entreposé pendant 5 ans après la date de fabrication sans affecter sa durée d'utilisation.
Les baudriers BLUE ICE doivent être mis hors d'usage au bout de 10 ans maximum après la date de première utilisation. Si le produit est endommagé, cela peut grandement réduire sa durée d'utilisation et vous pouvez alors devoir le mettre au rebut dès sa première utilisation. Facteurs pouvant réduire la durée d'utilisation du produit : abrasions, coupures, chutes, chaleur, lumière du soleil et produits corrosifs. Mettez votre produit au rebut s'il a fait l'objet d'une chute violente, si vous avez le moindre doute au sujet de son historique d'utilisation ou l'état du produit ou s'il a échoué à l'un des points d'inspection.

ÉQUIPEMENT D'OCCASION

Ne faites pas confiance aux équipements d'occasion. BLUE ICE vous déconseille vivement d'utiliser des équipements que vous avez trouvés, qui vous ont été donnés par d'autres personnes et dont vous ne connaissez pas l'historique.

GARANTIE

Tous les baudriers BLUE ICE font l'objet d'une garantie de trois ans. Nous garantissons nos produits contre tous les défauts de matériaux et de main d'œuvre. Notre garantie ne couvre pas les dommages provoqués par une usure normale, une mauvaise utilisation ou si le produit a fait l'objet de modifications. Pour plus d'informations au sujet de nos politiques de réparation et de retour, veuillez consulter notre site Web : www.blueice.com

CERTIFICATION

Ce produit est un baudrier cuissard de type C, conforme à la norme européenne EN 12277+A1:2018 dans le cadre du Règlement européen (EU) 2016/425. Cette norme est la norme européenne « Équipement d'alpinisme et d'escalade - Harnais - Exigences de sécurité et méthodes d'essai ». Ce produit est également conforme à la norme UIAA 105. L'organisme notifié chargé de l'examen UE de type module B et du contrôle de production de type D de ce produit EPI est APAVE SA (n°0082) - 6 Rue du Général Audran - 92412 COURBEVOIE cedex - France. Vous trouverez la déclarations de conformité CE et du produit sur le site Web www.blueice.com

TRAÇABILITÉ ET MARQUAGES

1. Marque commerciale – fabricant, **2.** Nom du produit – référence pièce, **3.** Norme EN harmonisée, **4.** CE : Marquage réglementaire, **5.** 0082 : Numéro de l'organisme notifié en charge du contrôle de production de type D de ce produit EPI, **6.** UIAA : Produit conforme à la norme UIAA-105, **7.** YYXXXXX : Code de lot de fabrication à 7 chiffres : les 2 premiers caractères étant les 2 derniers chiffres de l'année de fabrication et les 5 autres caractères numériques étant un numéro de lot incrémentiel, **8.** MM/YY : date de fabrication, **9.** Taille du baudrier (XS, S, M, L, XL), **10.** Pictogramme informant l'utilisateur de lire le manuel d'instruction du produit, **11.** Instructions illustrées pour la fixation et le réglage des boucles, **12.** Instructions illustrées pour la manière appropriée de procéder à l'encordement et au raccordement d'un mousqueton, **13.** Adresse du fabricant

IT/ ISTRUZIONI PER L'USO

Questo imbrago di tipo C è un dispositivo di protezione individuale (DPI), progettato per proteggere dalle cadute durante arrampicate, sci e alpinismo. Leggere e comprendere le seguenti avvertenze e istruzioni per l'uso corretto degli imbraghi BLUE ICE in un ambiente sicuro. La mancata lettura e l'inosservanza delle seguenti avvertenze e istruzioni può causare lesioni gravi o morte!

Indossare l'imbrago e legarsi richiede un'attenzione e un'esperienza assolute. L'uso di questo prodotto è limitato a utenti qualificati e/o deve essere utilizzato sotto la supervisione di un professionista qualificato. Imparare in un ambiente sicuro sotto la supervisione di un professionista addestrato e controllare sempre due volte quello che è stato fatto. Prima di utilizzare l'imbrago, effettuare una prova di sospensione in un luogo sicuro per assicurarsi che l'imbrago sia della misura corretta, abbia una regolazione sufficiente e sia di un livello di comfort accettabile per l'uso previsto. Durante l'uso, verificare regolarmente che l'imbrago sia correttamente allacciato e che la corda da arrampicata sia correttamente legata all'imbrago. Vi consigliamo di fare un doppio controllo con il vostro compagno di cordata ogni volta che vi legate. Simulare periodicamente situazioni di soccorso per addestrarsi ad affrontarle.

RISCHI LEGATI ALL'IMBRAGO DI TIPO C

Se si versa in stato di incoscienza, questi imbraghi non vi terranno in posizione eretta a meno che non siano abbinati a un'imbracatura toracica (imbracatura di tipo D). Quando è usato in combinazione con un'imbracatura toracica, fare riferimento alle istruzioni fornite dal produttore dell'imbracatura toracica.

NOMENCLATURA
(PER UNA PANORAMICA, FARE RIFERIMENTO ALL'ILLUSTRAZIONE DELLO STILE APPROPRIATO)

(a) Cintura addominale
(b) Anelli per le gambe
(c) Punto di collegamento inferiore
(d) Punto di collegamento superiore
(e) Anello di legatura
(f) Fibbia di sicurezza
(g) Fibbia di sgancio gambe ed elastico di sicurezza
(h) Anello per attrezzatura
(i) Anello per ice clipper
(j) Anello porta viti da ghiaccio
(k) Sospensione posteriore elastica
(l) Fibbia a sgancio rapido

ISPEZIONE

Prima di ogni utilizzo e regolarmente durante l'uso, ispezionare l'attrezzatura da arrampicata per verificare se sono presenti:
- FILETTATURE DANNEGGIATE O FORI NELLE CINGHIE
- CUCITURE DI SICUREZZA USURATE O DANNEGGIATE (RINFORZI)
- CINGHIE BRUCIATE O FUSE
- ANELLO DI LEGATURA O PUNTI DI COLLEGAMENTO USURATI O DANNEGGIATI
- FIBBIA DI SICUREZZA USURATA O DANNEGGIATA
- SCOLORIMENTO DOVUTO ALL'ECCESSIVA ESPOSIZIONE ALLA LUCE ULTRAVIOLETTA

Per facilitare l'ispezione, le cuciture di sicurezza sulle imbracature e imbraghi BLUE ICE sono di colore contrastante.
Se si riscontra uno dei problemi di cui sopra, interrompere l'uso e non usare più il prodotto. Se avete dubbi sulle condizioni del vostro prodotto, non utilizzatelo.

INDOSSARE L'IMBRAGO
(VEDERE LE ILLUSTRAZIONI DI ACCOMPAGNAMENTO PER OGNI STILE)

- Per tutti gli imbraghi, assicurarsi che le fibbie o le chiusure degli anelli per le gambe siano aperti prima di iniziare a indossarli. Verificare che gli anelli per le gambe e la cintura addominale non siano attorcigliati, aggrovigliati o annodati.
- Seguire le istruzioni illustrate per l'imbrago che si sta utilizzando

REGOLAZIONE DELLA TAGLIA E SERRAGGIO

- Fare riferimento alla tabella delle taglie dell'imbrago che si sta utilizzando per assicurarsi che sia correttamente dimensionato per voi
- Assicurarsi di seguire le istruzioni per il serraggio della fibbia.
- Se gli anelli per le gambe sono apribili con un sistema ad alamari, assicurarsi che l'elastico di sicurezza sia passato correttamente attorno all'olivetta.
- Regolare correttamente l'imbrago seguendo le istruzioni illustrate.

COMPATIBILITÀ CON ALTRI COMPONENTI

La vostra sicurezza dipende da molti componenti della vostra attrezzatura. Utilizzare sempre attrezzature da montagna certificate EN. Le imbracature e gli imbraghi BLUE ICE sono progettati per essere utilizzati solo con prodotti certificati secondo le seguenti norme (funi EN 892, imbracature EN 566, connettori EN 12275).

SIMBOLI DI AVVERTENZA

1. Uso consigliato, **2.** Rischio potenziale di incidenti o lesioni, **3.** Uso vietato, **4.** Pericolo di lesioni o morte

CURA, MANUTENZIONE E RIPARAZIONI
FARE RIFERIMENTO AI SIMBOLI NELLA SEZIONE A, B, C

CONSERVAZIONE E TRASPORTO
FARE RIFERIMENTO AI SIMBOLI DELLA SEZIONE D

Questo prodotto è realizzato in parte in multifilamento di UHMWPE. Questo materiale offre un eccellente rapporto peso/resistenza, ma è vulnerabile al calore: ha un basso punto di fusione (140 °C) e un basso coefficiente di attrito (scivolosità), rispetto al nylon e al poliestere. Non esporre a temperature superiori a 80 °C (175 °F) o inferiori a -40 °C (-40 °F).

EFFETTO DELL'UMIDITÀ E DEL GELO

La cinghia di questi imbraghi si irrigidirà in condizioni sotto lo zero. Quando sono bagnate, le cinghie potrebbero essere più difficili da maneggiare. Prendere precauzioni in ambienti freddi e/o umidi.

VITA UTILE DEL PRODOTTO

La durata di tutti i prodotti BLUE ICE dipende in larga misura dalla frequenza e dalle condizioni di utilizzo e conservazione.
Durata del prodotto = tempo di stoccaggio prima del primo utilizzo + tempo di utilizzo
Durata di conservazione: Prima del primo utilizzo e nelle condizioni di stoccaggio sopra menzionate, questo prodotto può essere conservato per 5 anni dalla data di produzione senza che la sua vita utile ne risenta.
Le imbracature BLUE ICE devono essere messe fuori servizio dopo un massimo di 10 anni dalla data del primo utilizzo. I danni subiti dal prodotto possono ridurne notevolmente la vita utile e potrebbero richiederne il ritiro durante il primo utilizzo.
I fattori che possono ridurne significativamente la durata sono: abrasioni, tagli, cadute, calore, luce solare e agenti corrosivi. Ritirate il prodotto se è stato sottoposto a una caduta ad alto impatto, se avete dubbi sulla sua storia d'uso o sulle condizioni del prodotto o se non supera uno qualsiasi dei punti di ispezione.

USO DI PRODOTTI DI SECONDA MANO

Non fidarsi di attrezzature di seconda mano. BLUE ICE scoraggia fortemente l'uso di attrezzature che sono state trovate, date o prestate da altri con una storia sconosciuta.

GARANZIA

Tutte le imbracature e gli imbraghi BLUE ICE hanno una garanzia di 3 anni. Garantiamo che i nostri prodotti sono esenti da difetti dei materiali e di lavorazione. La nostra garanzia non copre i danni causati da normale usura, uso improprio o se il prodotto è stato modificato. Per ulteriori informazioni sulle nostre politiche di riparazione e reso, si prega di visitare il nostro sito web: www.blueice.com

CERTIFICAZIONE

Questo è un imbrago di tipo C ed è conforme alla norma europea EN 12277+A1:2018 ai sensi del regolamento europeo (EU) 2016/425. Questa norma è lo standard europeo per "Attrezzature per alpinismo - Imbracature - Requisiti di sicurezza e metodi di prova". Questo prodotto è conforme anche allo standard UIAA 105. L'organismo notificato responsabile del modulo B di esame EU e del controllo della produzione tipo D di questo prodotto DPI è APAVE SA (n°0082) - 6 Rue du Général Audran - 92412 COURBEVOIE cedex - Francia. Le dichiarazioni di conformità CE del prodotto sono disponibili sul sito web www.blueice.com

RINTRACCIABILITÀ E MARCHI

1. Marchio di fabbrica – produttore, **2.** Nome del prodotto – codice articolo **3.** Norma EN armonizzata, **4.** CE: Marchio regolamentare, **5.** 0082: Numero dell'organismo notificato responsabile del controllo della produzione tipo D di questo prodotto DPI, **6.** UIAA: Prodotto conforme alla norma UIAA-105, **7.** YYXXXXX: Codice del lotto di fabbricazione a 7 cifre: i primi 2 caratteri sono le ultime 2 cifre dell'anno di fabbricazione e gli altri 5 caratteri numerici sono numeri incrementali del lotto, **8.** MM/YY: data di fabbricazione , **9.** Taglia dell'imbrago (XS, S, M, L, XL), **10.** Pittogramma che consiglia all'utente di leggere il manuale di istruzioni del prodotto , **11.** Istruzioni illustrate per il serraggio e la regolazione delle fibbie, **12.** Istruzioni illustrate per il corretto fissaggio e collegamento a un moschettone, **13.** Indirizzo del produttore

JP/ 使用方法

本タイプCハーネスは、クライミングやスキー、登山中の滑落から身を守る個人用防護具(PPE)です。ブルー・アイス製ハーネスを安全な環境で正しく使用するには、次の警告と使用方法をよくお読みになり、よく理解してください。そうでない場合、深刻な怪我や死亡事故につながることがあります。
ハーネスの装着と使用には、膨大な注意と練習が必要となります。本製品は有資格のユーザーのみの使用に制限され、かつ/またはトレーニングを受けたプロフェッショナルの監視の下で使用しなければなりません。安全な環境で使用方法を修得し、装置の状態については常にダブルチェックを行ってください。ハーネスをご使用になる前に、安全な場所でサスペンションテストを行い、ハーネスのサイズが適切であり、調節が十分になされており、使用目的に応じた適切な快適性であることを確認してください。ご使用中は、ハーネスが適切にバックルで留められており、クライミングロープが適切にハーネスに結ばれていることを定期的に確認してください。結ぶ際は常に、クライミングパートナーとダブルチェックすることが推奨されます。定期的に緊急状況をシミュレーションし、トレーニングを行ってください

タイプCシット・ハーネスに関連したリスク

意識を失った場合、これらのハーネスはチェスト・ハーネス(タイプDハーネス)と組み合わせて使用していない限り、直立位置を保持しません。チェスト・ハーネスと組み合わせて使用する場合は、チェスト・ハーネスの製造会社の取り扱い説明書を参照してください。

用語 (概要については、適切なスタイルのイラストをご覧ください)

(a) ウエスト・ベルト
(b) レッグ・ループ
(c) 下取り合い点
(d) 上取り合い点
(e) ビレイ・ループ
(f) 安全バックル
(g) レッグ・リリース・バックルと安全ゴム
(h) ギア・ループ
(i) アイス・クリッパー・ループ
(j) アイス・スクリュー維持ループ
(k) 後部サスペンションゴム
(l) クイック・リリース・バックル

点検

ご使用になる前には毎回および定期的に必ず、次についてクライミング装備の点検を行ってください。
- スレッドの破損や帯ひもの穴
- 安全ステッチング(かんぬき止め)の摩耗や破損
- 帯ひもの焼けまたは溶解
- ビレイ・ループや取り合い点の摩耗または破損
- 安全バックルの摩耗または破損
- 紫外線に過剰にさらされたことによるフェーディング

点検しやすいように、ブルー・アイス製ハーネスの安全ステッチングには、コントラストカラーが使用されています。
上記の何れかが見られる場合は、使用を中止してください。製品の状態に疑いがある場合もまた、使用を中止してください。

ハーネスへの装着 (スタイル毎に関連するイラストをご覧ください)

- 装着開始前に全てのハーネスに関し、レッグ・ループ・バックルまたはトグルが開いていることを確認してください。レッグ・ループとウエスト・ベルトがねじれたり、もつれたり、結び目が出来ていないことを確認してください。
- 使用中のハーネスに適したイラスト付きの説明に従ってください。

サイズ調節と固定

- 使用中のハーネスのサイズ表を参照し、ご自身にあったサイズであることを確認してください。
- バックルの固定説明書に必ず従ってください。
- トグル・システムを使ってレッグ・ループを開くことができる場合、安全ゴムがトグル周辺を通っていることを確認してください。
- イラスト付きの説明書に従い、ハーネスを適切に調節してください。

その他のコンポーネントとの互換性

ユーザーの安全性は、お使いになる装備のコンポーネントによって変わります。そのため、常にENマーク認証山岳装備を使用してください。ブルー・アイスツールは、次の規格に準拠する製品とのみ使用するためにデザインされています(ロープEN 892、スリング EN 566、コネクターEN 12275)。

警告シンボル

1. 推奨される使用、**2.** 事故または怪我の危険がある、**3.** 違反した使用、**4.** 怪我または死亡事故の深刻なリスクがある

お手入れ、メンテナンス、修理 セクションA, B, Cのシンボルをご覧ください。

保管と運搬 セクションDのシンボルをご覧ください。

本製品はUHMWPE マルチフィラメントの一部として製造されています。この素材は優れた比強度を有していますが、熱には強くありません。融解点は約140℃です。80℃ (175 °F) 以上、または-40 °C (-40 °F) 以下の温度にさらさないでください。

湿気および霜の影響

これらのハーネスに装着されている帯ひもは、0℃を下回ると固まります。帯ひもは濡れると固くなり、取扱いが難しくなります。低温環境および/または濡れた環境ではご注意ください。

製品寿命

すべてのBLUE ICE製品の寿命は、使用頻度と保管条件によって大きく異なります。
製品寿命=初回使用前の製品保管期間+使用期間
保管寿命:初回使用前および上記の保管条件下では、本製品は製造日から5年間、耐用年数に影響を与えることなく保管できます。
BLUE ICEハーネスは、最初に使用した日から最長で10年後に使用を中止してください。製品が損傷している場合、耐用年数が大幅に短くなる可能性があり、初めて使用した時点で廃棄しなければならない場合があります。製品の寿命を縮める要因:擦り傷、切り傷、落下、熱、日光、腐食性製品。製品を激しく落下させた場合、使用履歴や製品の状態に疑問がある場合、検査項目のいずれかに不合格の場合は廃棄してください。

中古品の使用

中古品は信用しないでください。ブルー・アイスは使用歴が分からない装備や、他者からもらったり借りた装備を使用しないことを強く推奨しています。

保証

ブルー・アイス製のハーネスには全て3年の保証が付いています。当社は製品には、材料および製造上の欠陥がないことを保証しています。当社は、通常の摩耗や裂傷、誤用による破損に対する保証や、変更が加えられた製品に対する保証は行っていません。当社の修理・返品方針に関する詳細は、ウェブサイト(www.blueice.com)をご覧ください。

認証

これはタイプCのシットハーネスで、欧州規則(EU)2016/425に基づく欧州規格EN 12277+A1:2018に適合しています。この規格は「登山用具-ハーネス-安全要求事項および試験方法」に関する欧州規格です。本製品はUIAA 105規格にも適合しています。このPPE製品のEU型式試験モジュールBおよび生産管理タイプDを担当するノーティファイドボディは、APAVE SA (n°0082) - 6 Rue du Général Audran - 92412 COURBEVOIE cedex - Franceです。本製品のCE適合宣言は、ウェブサイトwww.blueice.com。

トレーサビリティ & 標示

1. 商標 – 製造会社
2. 製品名 – パーツ番号
3. 統一EN規格
4. CE: 規制標示
5. 0082: EUタイプ検査モジュールBを実施し、本PPEのタイプD生産管理責任を担う公認機関番号
6. UIAA: UIAA-105規格に準拠する製品
7. YYXXXXX: 7桁の製造バッチコード:最初の2文字は製造年の最後の2桁、残りの5つの数字は増加バッチナンバー
8. MM/YY: 製造日
9. ハーネスのサイズ(XS、S、M、L、XL)
10. 製品の取り扱い説明書を読むよう、ユーザーにアドバイスするピクトグラム
11. バックルの固定と調節に関するイラスト付きの説明
12. 適切なカラビナへの結び付けおよび接続方法に関するイラスト付きの説明
13. 製造会社の住所

PL/ SPOSÓB UŻYCIA

Uprząż biodrowa typu C jest środkiem ochrony osobistej (ŚOI) przeznaczonym do ochrony przed upadkami podczas wspinaczki, jazdy na nartach i uprawiania alpinizmu. Należy przeczytać i zrozumieć następujące ostrzeżenia oraz wytyczne w zakresie prawidłowego użytkowania uprzęży wspinaczkowej w bezpiecznym otoczeniu. Niezastosowanie się do poniższych ostrzeżeń i instrukcji może spowodować poważne obrażenia ciała lub śmierć!

Zakładanie uprzęży i regulacja pasków wymaga pełnej uwagi i doświadczenia. Użytkowanie tego produktu jest zastrzeżone dla wykwalifikowanego użytkownika i/lub powinno odbywać się pod nadzorem wyszkolonego specjalisty. Wiedzę na temat wspinaczki należy nabywać w bezpiecznym środowisku pod nadzorem wyszkolonego specjalisty i należy zawsze dokładnie sprawdzać dokładność wykonanych czynności. Przed użyciem uprzęży należy przeprowadzić test podwieszenia w bezpiecznym miejscu w celu upewnienia się, że uprząż posiada odpowiedni rozmiar, wystarczający zakres regulacji i zapewnia dostateczny poziom komfortu do zamierzonego zastosowania. Podczas użytkowania należy regularnie sprawdzić, czy uprząż została właściwie zapięta i czy lina wspinaczkowa została prawidłowo przywiązana do uprzęży. Zalecamy, aby sprawdzać się wzajemnie z partnerem wspinaczkowym dwukrotnie przy każdym wiązaniu liny. Okresowo symulować i ćwiczyć sytuacje ratunkowe.

RYZYKO ZWIĄZANE Z UPRZĘŻĄ BIODROWĄ TYPU C

W przypadku utraty przytomności użytkownika uprzęże tego typu nie utrzymają ciała w pozycji pionowej, o ile nie są połączone z uprzężą piersiową (uprząż typu D). W przypadku stosowania w połączeniu z uprzężą piersiową należy przestrzegać wskazówek producenta uprzęży piersiowej.

NAZEWNICTWO (ABY ZAPOZNAĆ SIĘ Z PRZEGLĄDEM, NALEŻY ODNIEŚĆ SIĘ DO ILUSTRACJI ODPOWIEDNIEGO STYLU)

(a) Pas biodrowy, (b) Pętle udowe, (c) Ogniwo dolne,
(d) Ogniwo górne, (e) Łącznik centralny
(f) Klamra bezpieczeństwa, (g) Klamra zwalniająca pętlę biodrową i elastyczna taśma zabezpieczająca, (h) Szpejarka
(i) Zaczep na karabinek przeznaczony do wpinania śrub lodowych
(j) Zaczep do przenoszenia śrub lodowych
(k) Elastyczne paski tylne
(l) Klamra z szybkim zwalnianiem

SPRAWDZENIE

Przed każdym użyciem i regularnie w trakcie użytkowania należy sprawdzić sprzęt do wspinaczki pod kątem:
- USZKODZONYCH WŁÓKIEN LUB DZIUR W TAŚMIE
- ZUŻYTYCH LUB USZKODZONYCH SZWÓW ZABEZPIECZAJĄCYCH (RYGLOWANIE)
- PRZYPALONYCH LUB NADTOPIONYCH TAŚM
- ZUŻYTEGO LUB USZKODZONEGO ŁĄCZNIKA CENTRALNEGO LUB OGNIWA
- ZUŻYTEJ LUB USZKODZONEJ KLAMRY BEZPIECZEŃSTWA
- BLAKNIĘCIA Z POWODU NADMIERNEJ EKSPOZYCJI NA ŚWIATŁO ULTRAFIOLETOWE

Dla ułatwienia kontroli szwy zabezpieczające na uprzężach BLUE ICE mają kolor kontrastujący.
Jeżeli stwierdzi się występowanie któregokolwiek z powyższych zjawisk, należy zaprzestać korzystania z produktu i wycofać go z użytkowania. W razie wątpliwości co do stanu produktu należy wycofać go z użytkowania.

ZAKŁADANIE UPRZĘŻY (PATRZ ILUSTRACJE TOWARZYSZĄCE W ZALEŻNOŚCI OD STYLU)

- W przypadku wszystkich uprzęży przed rozpoczęciem zakładania należy upewnić się, że klamry lub zaczepy pętli udowych są otwarte. Należy upewnić się, że pętle udowe i pas biodrowy są wolne od skręceń, zaplątań lub węzłów.
- Należy postępować zgodnie z ilustrowaną instrukcją dotyczącą używanej uprzęży.

DOPASOWYWANIE WYMIARÓW I MOCOWANIE

- Odnieść się do tabeli rozmiarów używanej uprzęży, aby upewnić się, że została ona prawidłowo dobrana.
- Upewnić się co do postępowania zgodnego z instrukcjami dotyczącymi zapinania klamry.
- Jeżeli pętle udowe można otworzyć za pomocą zaczepów, należy upewnić się, że sprężyna zabezpieczająca jest zamontowana prawidłowo wokół zaczepu.
- Wyregulować prawidłowo uprząż, postępując zgodnie z ilustrowanymi instrukcjami.

ZGODNOŚĆ Z INNYMI PRODUKTAMI

Bezpieczeństwo użytkownika zależy od wielu elementów wyposażenia. Zawsze należy używać sprzętu górskiego z certyfikatem EN. Uprzęże BLUE ICE są przeznaczone do użytku wyłącznie z produktami certyfikowanymi zgodnie z następującymi normami (liny EN 892, taśmy EN 566, łącza EN 12275).

SYMBOLE OSTRZEGAWCZE

1. Zalecane zastosowania, **2.** Potencjalne ryzyko wypadku lub urazu, **3.** Zakazane użycie, **4.** Ryzyko odniesienia obrażeń lub śmierci

PIELĘGNACJA, KONSERWACJA I NAPRAWY
PATRZ SYMBOLE W SEKCJI A, B, C.

PRZECHOWYWANIE I TRANSPORT PATRZ RYSUNKI W ROZDZIALE D

Produkt ten jest częściowo wykonany z wielożyłowego włókna UHMWPE. Materiał ten charakteryzuje się doskonałym stosunkiem wagi do wytrzymałości, ale jest wrażliwy na ciepło: W porównaniu z nylonem i poliestrem temperatura topnienia materiału UHMWPE jest niska (140°C) i charakteryzuje się on niskim współczynnikiem tarcia (śliskość). Nie wystawiać na działanie temperatur powyżej 80°C (175°F) lub poniżej -40°C (-40°F).

WPŁYW WILGOCI I MROZU Taśma na tych uprzężach usztywni się w temperaturze poniżej zera. Po zamoczeniu taśmy mogą być trudniejsze w obsłudze. Należy podjąć środki ostrożności w środowisku zimnym i/lub wilgotnym.

TRWAŁOŚĆ Żywotność wszystkich produktów BLUE ICE zależy w dużej mierze od częstotliwości i warunków użytkowania i przechowywania.
Okres trwałości produktu = czas przechowywania produktu przed pierwszym użyciem + czas użytkowania
Okres przechowywania: Przed pierwszym użyciem i w warunkach przechowywania wymienionych powyżej, produkt ten może być przechowywany przez 5 lat od daty produkcji bez wpływu na jego żywotność.
Uprzęże BLUE ICE należy wycofać z eksploatacji po upływie maksymalnie 10 lat od daty pierwszego użycia. Jeśli produkt jest uszkodzony, może to znacznie skrócić jego żywotność i może być konieczne pozbycie się go zaraz po pierwszym użyciu. Czynniki, które mogą skrócić okres użytkowania produktu: otarcia, skaleczenia, upadki, ciepło, światło słoneczne i produkty żrące. Produkt należy zutylizować, jeśli został gwałtownie upuszczony, jeśli istnieją jakiekolwiek wątpliwości co do jego historii użytkowania lub stanu produktu, lub jeśli nie przeszedł on któregokolwiek z punktów kontrolnych.

KORZYSTANIE ZE SPRZĘTU POZYSKANEGO OD INNYCH UŻYTKOWNIKÓW Nie należy polegać na sprzęcie pozyskanym od innych użytkowników. Firma BLUE ICE zdecydowanie odradza korzystanie ze sprzętu o nieznanej historii, który został znaleziony, przekazany lub użyczony przez innych.

GWARANCJA Wszystkie uprzęże BLUE ICE są objęte trzyletnią gwarancją. Gwarantujemy, że nasze produkty są wolne od wad materiałowych i wykonawczych. Nasza gwarancja nie obejmuje uszkodzeń spowodowanych normalnym zużyciem, niewłaściwym użytkowaniem lub modyfikacją produktu. Aby uzyskać więcej informacji na temat naszych zasad dotyczących napraw i zwrotów, proszę odwiedzić naszą stronę internetową: www.blueice.com

CERTYFIKACJA Jest to uprząż biodrowa typu C zgodna z normą europejską EN 12277+A1:2018 na zgodnie z rozporządzeniem europejskim (EU) 2016/425. Norma ta jest europejską normą: „Sprzęt alpinistyczny – Uprzęże – Wymogi bezpieczeństwa i metody badań". Produkt ten jest również zgodny z normą UIAA 105. Jednostką notyfikowaną odpowiedzialną za moduł badania WE typu B oraz moduł kontroli produkcji D tego produktu ŚOI jest APAVE SA (n°0082) - 6 Rue du Général Audran - 92412 COURBEVOIE cedex - Francja. Deklaracja zgodności produktu (WE) jest dostępna na stronie internetowej www.blueice.com

IDENTYFIKOWALNOŚĆ I OZNAKOWANIE **1.** Znak towarowy – producent, **2.** Nazwa katalogowy produktu – numer części, **3.** Zharmonizowana norma EN, **4.** WE: Oznakowanie normatywne,
5. 0082: Numer jednostki notyfikowanej odpowiedzialnej typ kontroli produkcji D tego wyrobu PPE., **6.** UIAA: Produkt zgodny z normą UIAA-105, **7.** YYXXXXX: 7-cyfrowy kod partii produkcyjnej: pierwsze 2 znaki są ostatnimi 2 cyframi roku produkcji, a 5 kolejnych znaków numerycznych oznacza numer partii., **8.** MM/YY: data produkcji ,
9. Rozmiar uprzęży (XS, S, M, L, XL), **10.** Piktogram informujący użytkownika o konieczności przeczytania instrukcji obsługi produktu. **11.** Ilustrowana instrukcja zapinania i regulacji klamry. **12.** Ilustrowana instrukcja właściwego sposobu wiązania i wpinania do karabinka. **13.** Adres producenta

CZ/ POKYNY K POUŽITÍ

Tento sedací postroj typu C je osobní ochranný prostředek (OOP) určený k ochraně proti pádům při lezení, lyžování a horolezectví. Přečtěte si a osvojte následující varování a pokyny pro správné používání postrojů BLUE ICE v bezpečném prostředí. Pokud si nepřečtete a nebudete dodržovat následující varování a pokyny, hrozí vážná zranění nebo smrt!

Nasazení postroje a uvazování vyžaduje absolutní pozornost a cvik. Použití tohoto výrobku je vyhrazeno pro kvalifikované uživatele anebo musí být použito pod dohledem školeného profesionála. Cvičte používání v bezpečném prostředí za dohledu školeného profesionála a vždy překontrolujte, zda jste vše provedli správně. Před použitím postroje proveďte zkoušku zavěšení na bezpečném místě, abyste se ujistili, že má postroj správnou velikost, umožňuje dostatečné nastavení a poskytuje přijatelnou míru pohodlí pro určené použití. Při použití pravidelně zkontrolujte, zda je postroj správně zapnutý přezkou a zda je k postroji správně přivázáno lano. Doporučujeme vám při každém uvazování vše překontrolovat s vaším lezeckým partnerem. Pravidelně simulujte a nacvičujte záchranné postupy.

RIZIKA SPOJENÁ S POUŽÍVÁNÍM SEDACÍHO POSTROJE TYPU C

Upadnete-li do bezvědomí, tyto postroje vás neudrží ve svislé poloze, pokud nejsou zkombinovány s hrudním postrojem (postroj typu D). Při použití v kombinaci s hrudním postrojem si přečtěte pokyny výrobce hrudního postroje.

NÁZVOSLOVÍ (PŘEHLED NÁZVOSLOVÍ NALEZNETE NA ILUSTRACI PŘÍSLUŠNÉHO TYPU)

(a) Bederní pás
(b) Nožní smyčky
(c) Spodní spojovací popruh
(d) Horní spojovací popruh
(e) Jisticí oko
(f) Bezpečnostní přezka
(g) Přezka pro uvolnění nohou a bezpečnostní elastický prvek
(h) Poutko na materiál
(i) Poutko na nosiče ledovcových šroubů
(j) Poutko na ledovcové šrouby
(k) Zadní elastické zavěšení
(l) Rychlouvolňovací přezka

KONTROLA

Před každým použitím a pravidelně během použití, zkontrolujte lezecké vybavení, zda nevykazuje níže uvedené známky poškození:
- POŠKOZENÁ VLÁKNA NEBO OTVORY V POPRUZÍCH
- OPOTŘEBOVANÉ NEBO POŠKOZENÉ BEZPEČNOSTNÍ ŠVY (PROŠITÍ)
- SPÁLENÉ NEBO ROZTAVENÉ POPRUHY
- OPOTŘEBOVANÉ NEBO POŠKOZENÉ JISTÍCÍ OKO NEBO SPOJOVACÍ POPRUHY
- OPOTŘEBOVANÁ NEBO POŠKOZENÁ BEZPEČNOSTNÍ PŘEZKA
- VYBLEDNUTÍ V DŮSLEDKU NADMĚRNÉHO VYSTAVENÍ ULTRAFIALOVÉMU ZÁŘENÍ

Pro snadnou kontrolu mají bezpečnostní švy postroje BLUE ICE kontrastní zbarvení. Pokud zjistíte jakoukoli z těchto závad, ukončete používání a výrobek zlikvidujte. V případě jakýchkoli pochybností o stavu výrobku jej zlikvidujte.

NASAZENÍ POSTROJE (VIZ ILUSTRACE JEDNOTLIVÝCH TYPŮ)

- U všech postrojů se vždy ujistěte, že jsou spony nebo přezky nožních smyček před nasazením otevřené. Zkontrolujte, zda nedošlo k překroucení, zamotání nebo zauzlování nožních smyček a bederního pásu.
- Postupujte podle ilustrovaných pokynů k postroji, který používáte.

NASTAVENÍ VELIKOSTI A ZAPNUTÍ

- Přečtěte si tabulku velikostí pro postroj, který používáte, a ujistěte se že vám jeho velikost vyhovuje.
- Dodržujte pokyny pro zapínání přezky.
- Jsou-li nožní smyčky opatřeny otevírací přezkou, ujistěte se, že je bezpečnostní elastický prvek správně protažen okolo přezky.
- Nastavte postroj odpovídajícím způsobem podle ilustrovaných pokynů.

KOMPATIBILITA S JINÝMI SOUČÁSTMI

Vaše bezpečnost závisí na mnoha součástech vašeho vybavení. Vždy používejte horské vybavení s označením EN. Postroje BLUE ICE jsou navrženy pro použití pouze s výrobky certifikovanými podle následujících norem (lana EN 892, smyčky EN 566, karabiny EN 12275).

VAROVNÉ SYMBOLY

1. Doporučené použití, **2.** Možné riziko nehody nebo zranění,
3. Zakázané použití, **4.** Riziko zranění nebo smrti

PÉČE, ÚDRŽBA A OPRAVY PROHLÉDNĚTE SI SYMBOLY V ČÁSTI A, B, C.

SKLADOVÁNÍ A PŘEPRAVA PROHLÉDNĚTE SI SYMBOLY V ČÁSTI D.

Tento výrobek je částečně vyroben z polyetylénových vláken s ultravysokou molekulární hmotností UHMWPE. Tento materiál nabízí vynikající poměr hmotnosti a pevnosti, ale je náchylný na teplotu: Ve srovnání s nylonem a polyesterem má UHMWPE nízký bod tání (140 °C) a nízký koeficient tření (kluzkost). Nevystavujte teplotám vyšším než 80 °C (175 °F) nebo nižším než -40 °C (-40 °F).

PŮSOBENÍ VLHKOSTI A MRAZU

Popruhy u těchto postrojů při teplotách pod bodem mrazu ztuhnou. Jsou-li vlhké, mohou popruhy ztěžovat manipulaci. Opatření v chladném a/nebo vlhkém prostředí.

ŽIVOTNOST

Životnost všech výrobků BLUE ICE do značné míry závisí na četnosti a podmínkách používání a skladování.
Trvanlivost výrobku = doba skladování výrobku před prvním použitím + doba používání.
Doba skladování: Před prvním použitím a za výše uvedených skladovacích podmínek lze tento výrobek skladovat po dobu 5 let od data výroby, aniž by to mělo vliv na jeho životnost.
Postroje BLUE ICE by měly být vyřazeny z provozu nejdéle po 10 letech od data prvního použití. Pokud je výrobek poškozen, může to výrazně zkrátit jeho životnost a je možné, že jej budete muset zlikvidovat hned po prvním použití. Faktory, které mohou zkrátit životnost výrobku: oděrky, pořezání, pády, teplo, sluneční záření a korozivní produkty. Výrobek zlikvidujte, pokud byl prudce upuštěn, pokud máte pochybnosti o historii používání nebo stavu výrobku nebo pokud nevyhověl některému z kontrolních bodů.

POUŽÍVÁNÍ VYBAVENÍ Z DRUHÉ RUKY

Nedůvěřujte vybavení z druhé ruky. Společnost BLUE ICE důrazně nedoporučuje používat vybavení, které je nalezeno, předáno nebo zapůjčeno jinými osobami a jehož historii neznáte.

ZÁRUKA

Na všechny postroje BLUE ICE se vztahuje záruka v délce 3 let. Na naše výrobky poskytujeme záruku na vady materiálu a zpracování. Naše záruka se nevztahuje na škody způsobené běžným opotřebením, nesprávným používáním nebo jakýmikoli úpravami výrobku. Další informace o zásadách oprav a reklamací získáte na našich webových stránkách: www.blueice.com

OSVĚDČENÍ

Toto je sedací postroj typu C, který odpovídá evropské normě EN 12277+A1:2018 v souladu s nařízením Evropského parlamentu a Rady (EU) 2016/425. Tato norma se vztahuje na „horolezeckou výzbroj - navazovací úvazky - bezpečnostní požadavky a zkušební metody". Tento výrobek také vyhovuje normě UIAA 105. Notifikovaným orgánem pověřeným zkouškami typu EU modulu B a kontrolou výrobního typu D této OOP je organizace APAVE SA (n°0082) - 6 Rue du Général Audran - 92412 COURBEVOIE cedex - Francie. Prohlášení o obou shodách, jak CE, tohoto výrobku naleznete na webových stránkách www.blueice.com.

SLEDOVATELNOST A ZNAČENÍ

1. Ochranná známka – výrobce
2. Název výrobku – katalogové číslo
3. Harmonizovaná norma EN
4. CE: Značení v souladu s předpisy
5. 0082: Číslo notifikovaného orgánu pověřeného přezkoušením typu dle ES, modul B a kontrolou výroby typu D tohoto výrobku OOP
6. UIAA: Výrobek vyhovuje normě UIAA-105
7. YYXXXXX: Sedmimístné číslo šarže: první 2 znaky jsou poslední 2 číslice roku výroby a zbývajících 5 znaků je číslo šarže.
8. MM/YY: datum výroby
9. Velikost postroje (XS, S, M, L, XL)
10. Piktogram upozorňující uživatele na nutnost přečíst si návod k použití výrobku
11. Ilustrované pokyny pro zapínání a nastavování přezky
12. Ilustrované pokyny pro správný způsob uvazování a připojování karabiny
13. Adresa výrobce

DE/ BEDIENUNGSANLEITUNG

Dieser Sitzgurt Typ C ist persönliche Schutzausrüstung (PSA), um Stürze beim Klettern, Skifahren und Bergsteigen zu verhindern. Lesen und verstehen Sie die folgenden Warnungen und Anweisungen für die korrekte Benutzungsweise von BLUE ICE Sitzgurten in einer sicheren Umgebung. Falls die nachfolgenden Warnungen und Anweisungen nicht gelesen und missachtet werden, kann es zu schweren Verletzungen oder Tod kommen!

Das Anlegen und Einbinden Ihres Sitzgurtes erfordert absolute Aufmerksamkeit und Übung. Die Benutzung dieses Produktes ist auf qualifizierte Benutzer beschränkt, und/ode r es muss unter der Aufsicht einer geschulten Fachperson benutzt werden. Lernen Sie in einer sicheren Umgebung unter der Aufsicht von geschulten Fachleuten und überprüfen Sie immer doppelt, was Sie getan haben. Führen Sie vor der Benutzung des Gurts eine Hängeprüfung an einem sicheren Ort durch, um sicherzustellen, dass der Gurt die richtige Größe, genügend Einstellmöglichkeiten hat und eine für die beabsichtigte Verwendung angemessene Bequemlichkeit bietet. Prüfen Sie während der Verwendung regelmäßig, ob die Schnallen Ihres Gurtes richtig geschlossen sind und ob das Kletterseil richtig in Ihren Gurt eingebunden ist. Wir empfehlen Ihnen, zusammen mit Ihrem Kletterpartner bei jedem Einbinden eine doppelte Prüfung vorzunehmen. Simulieren und trainieren Sie regelmäßig Rettungssituationen.

MIT SITZGURTEN TYP C VERBUNDENE GEFAHREN

Wenn Sie bewusstlos sind, werden Sie von diesen Gurten nur dann in einer aufrechten Position gehalten, wenn sie mit einem Brustgurt (Gurt Typ D) kombiniert werden. Bei einer Kombination mit einem Brustgurt müssen Sie die vom Hersteller des Brustgurts bereitgestellten Anweisungen beachten.

STÜCKLISTE (FÜR EINE ÜBERSICHT, SIEHE DIE ABBILDUNG DES ENTSPRECHENDEN STILS)

(a) Bauchgurt
(b) Beinschlaufen
(c) Unterer Einbindepunkt
(d) Oberer Einbindepunkt
(e) Anseilschlaufe
(f) Sicherheitsschnalle
(g) Schnalle zum Justieren der Beinschlaufe und Sicherheitsgummi
(h) Materialschlaufe
(i) Schlaufe für den „Ice-Clipper"
(j) Schlaufe für Eisschraube
(k) Elastische Aufhängung an der Gurtrückseite
(l) Schnellverschluss-Schnalle

KONTROLLE Kontrollieren Sie die Kletterausrüstung vor jeder Verwendung und regelmäßig während der Verwendung auf:

• BESCHÄDIGTE GEWINDE ODER LÖCHER IM GEWEBE
• ABGENUTZTE ODER BESCHÄDIGTE SICHERHEITSNÄHTE (RIEGEL)
• VERBRANNTES ODER GESCHMOLZENES GEWEBE
• VERBRANNTE ODER BESCHÄDIGTE ANSEILSCHLAUFE ODER EINBINDEPUNKTE
• ABGENUTZTE ODER BESCHÄDIGTE SICHERHEITSSCHNALLE
• AUSBLEICHEN DURCH ÜBERMÄßIGE UV-STRAHLUNG

Für eine leichte Kontrolle sind die Sicherheitsnähte an BLUE ICE Gurten in kontrastierenden Farben ausgeführt.
Wenn eines der oben genannten Probleme vorliegt, dürfen Sie das Produkt nicht mehr weiter verwenden und müssen es entsorgen. Wenn Sie Zweifel am Zustand Ihres Produktes haben, dann müssen Sie es entsorgen.

DEN GURT ANLEGEN (SIEHE DIE ABBILDUNGEN ZUM ENTSPRECHENDEN STIL)

• Vergewissern Sie sich vor dem Anlegen bei allen Gurten, dass die Beinschlaufen-Schnallen oder die Umschalter geöffnet sind. Prüfen Sie, ob die Beinschlaufen und der Bauchgurt nicht verdreht, miteinander verschlungen oder verknotet sind.
• Befolgen Sie die bebilderten Anweisungen für den Gurt, den Sie verwenden

GRÖSSENEINSTELLUNG UND BEFESTIGUNG

• Bestimmen Sie anhand der Größentabelle für den von Ihnen verwendeten Gurt, ob er die richtige Größe für Sie hat
• Befolgen Sie die Befestigungsanweisungen für die Schnalle.
• Wenn die Beinschlaufen mit einem Umschaltsystem geöffnet werden können, muss das Sicherheitsgummi richtig um den Umschalter geführt werden.
• Stellen Sie Ihren Gurt richtig unter Befolgung der bebilderten Anweisungen ein.

KOMPATIBILITÄT MIT ANDEREN BESTANDTEILEN

Ihre Sicherheit hängt von vielen Bestandteilen Ihrer Ausrüstung ab. Verwenden Sie deshalb immer EN-zertifizierte Bergsportausrüstung. BLUE ICE Gurte sind ausschließlich für den Gebrauch mit Produkten vorgesehen, die gemäß den folgenden Normen (Seile EN 892, Schlingen EN 566, Karabiner EN 12275) zertifiziert sind.

WARNSYMBOLE

1. Bestimmungsgemäße Verwendung, **2.** Mögliche Unfall- oder Verletzungsgefahr, **3.** Verbotene Verwendung, **4.** Verletzungs- oder Todesgefahr

WARTUNG, INSTANDHALTUNG UND REPARATUREN

SIEHE DIE SYMBOLE IN ABSCHNITT A, B, C

AUFBEWAHRUNG UND TRANSPORT SIEHE DIE SYMBOLE IN ABSCHNITT D
Dieses Produkt besteht teilweise aus Multifilament UHMWPE. Dieses Material sorgt für höchste Festigkeit bei minimalem Gewicht, ist jedoch hitzeempfindlich: hat einen niedrigen Schmelzpunkt (140°C) und einen niedrigen Reibkoeffizienten (Glätte) im Vergleich zu Nylon und Polyester. Setzen Sie den Gurt aus diesem Grund nicht Temperaturen über 80 °C (175 °F) oder unter -40 °C (-40 °F) aus.

AUSWIRKUNGEN VON FEUCHTIGKEIT UND FROST

Das Gewebe dieser Gurte versteift sich bei Temperaturen unter null Grad. Das Gewebe könnte im nassen Zustand schwerer zu handhaben sein. Treffen Sie in kalter und/oder nasser Umgebung Vorsichtsmaßnahmen.

ZU ERWARTENDE LEBENSDAUER Die Lebensdauer aller BLUE ICE-Produkte hängt stark davon ab, wie oft und unter welchen Bedingungen sie verwendet und gelagert werden.
Produktlebensdauer = Lagerdauer des Produkts vor seiner ersten Verwendung + Verwendungsdauer.
Lagerdauer: Vor der ersten Verwendung und unter den oben genannten Lagerbedingungen kann dieses Produkt bis zu 5 Jahre nach dem Herstellungsdatum gelagert werden, ohne seine Nutzungsdauer zu beeinträchtigen.
BLUE ICE-Gurte sollten nach maximal 10 Jahren ab dem Datum der ersten Verwendung unbrauchbar gemacht werden. Wenn das Produkt beschädigt ist, kann dies seine Nutzungsdauer stark verkürzen, und Sie müssen es dann möglicherweise schon bei der ersten Verwendung entsorgen. Faktoren, die die Nutzungsdauer des Produkts verkürzen können: Abschürfungen, Schnitte, Stürze, Hitze, Sonnenlicht und ätzende Stoffe. Entsorgen Sie Ihr Produkt, wenn es heruntergefallen ist, wenn Sie Zweifel an der Nutzungsgeschichte oder dem Zustand des Produkts haben oder wenn es einen der Inspektionspunkte nicht bestanden hat.

BENUTZUNG VON GEBRAUCHTAUSRÜSUNG Vertrauen Sie nicht in Gebrauchtausrüstung. BLUE ICE rät dringend davon ab, gefundene, gegebene oder von anderen geliehene Ausrüstung mit unbekannter Geschichte zu benutzen.

GARANTIE Für alle BLUE ICE Gurte gilt eine Garantie von drei Jahren. Wir garantieren, dass unsere Produkte frei von Material- und Verarbeitungsmängeln sind. Unsere Garantie deckt keine Schäden durch normalen Verschleiß oder unsachgemäße Anwendung. Sie greift auch nicht, wenn das Produkt abgeändert wurde. Weitere Informationen zu Rückgabe und Reparatur finden Sie auf unserer Website: www.blueice.com

ZERTIFIZIERUNG Dies ist ein Sitzgurt Typ C. Er erfüllt die Europäische Norm EN 12277+A1:2018 unter der Europäischen Verordnung (EU) 2016/425. Diese Norm ist der Europäische Standard für „Bergsteigerausrüstung - Anseilgurte - Sicherheitstechnische Anforderungen und Prüfverfahren". Dieses Produkt erfüllt auch den Standard UIAA 105. Die benannte Stelle für die Durchführung der EG-Baumusterprüfung, Modul B, und der Produktionskontrolle, Typ D, dieses PPE-Produkts ist APAVE SA (n°0082) - 6 Rue du Général Audran - 92412 COURBEVOIE cedex - Frankreich. Die CE-Konformitätserklärungen für dieses Produkt finden Sie auf der Website www.blueice.com.

RÜCKVERFOLGBARKEIT U. KENNZEICHNUNGEN

1. Handelszeichen – Hersteller, **2.** Produktname – Teilenummer, **3.** Harmonisierte EN-Norm, **4.** CE: Regulatorische Kennzeichnung, **5.** 0082: Nummer der benannten Stelle, die für die Durchführung der der Produktionskontrolle, Typ D, dieses PPE-Produkts zuständig ist, **6.** UIAA: Das Produkt erfüllt den Standard UIAA-105, **7.** YYXXXXX: 7-stelliger Herstellungschargennummer: die ersten 2 Zeichen sind die letzten 2 Stellen des Herstellungsjahres und die 5 weiteren numerischen Zeichen sind die inkrementelle Chargennummer, **8.** MM/YY: Herstellungsdatum , **9.** Gurtgröße (XS, S, M, L, XL), **10.** Dieses Piktogramm fordert den Benutzer zum Durchlesen der Bedienungsanleitung des Produktes auf **11.** Bebilderte Anweisungen für die Befestigung und Einstellung der Schnallen, **12.** Bebilderte Anweisungen für das richtige Einbinden und Verbinden mit einem Karabiner, **13.** Herstelleradresse

ES/ INSTRUCCIONES DE USO

Este arnés de tipo C se trata de un Equipo de protección personal (EPP) diseñado para proteger contra caídas mientras se practican actividades de escalada, esquí y alpinismo. Lea atentamente las siguientes advertencias e instrucciones sobre cómo utilizar correctamente los arneses de BLUE ICE en un entorno seguro. Al no leer y seguir las siguientes advertencias e instrucciones, se responsabiliza de las posibles lesiones graves o la muerte que puedan producirse.

Debe prestar especial atención al ponerse y atarse el arnés, así como repetir los procedimientos varias veces. El uso de este producto está limitado a usuarios cualificados y/o debe utilizarse bajo la supervisión de un profesional capacitado. Aprenda en un entorno seguro bajo la supervisión de un profesional cualificado y compruebe siempre los pasos que ha seguido. Antes de utilizar el arnés, realice una prueba de suspensión en un lugar seguro para garantizar que el arnés sea del tamaño correcto, que se ajuste lo suficiente y que tenga un nivel de comodidad aceptable para el uso previsto. Durante su empleo, compruebe periódicamente que su arnés esté correctamente abrochado y que la cuerda de escalada esté atada a su arnés de la manera adecuada. Le recomendamos que lo compruebe dos veces con su compañero de escalada cada vez que esté abrochado. Simule y practique situaciones de rescate con frecuencia.

RIESGOS RELACIONADOS CON EL ARNÉS DE ASIENTO DE TIPO C

Si queda inconsciente, estos arneses no le mantendrán en posición vertical a menos que lo combine con un arnés de pecho (arnés de tipo D). Consulte las instrucciones proporcionadas por el fabricante del arnés de pecho cuando utilice este último con un arnés de tipo C.

GLOSARIO

(PARA OBTENER UNA DESCRIPCIÓN GENERAL, CONSULTE LA ILUSTRACIÓN DEL ESTILO APROPIADO)

(a) Cinturón lumbar
(b) Perneras
(c) Punto de encordamiento inferior
(d) Punto de encordamiento superior
(e) Anilla ventral
(f) Hebilla de ajuste
(g) Broche de liberación de la pierna y elástico de seguridad
(h) Anillo portamaterial
(i) Ranuras para mosquetón de hielo Clipper
(j) Sujetatornillos
(k) Enganche de liberación de las perneras
(l) Hebilla de liberación rápida

INSPECCIÓN

Antes de cada uso, y de forma periódica durante su uso, compruebe si el equipo de escalada muestra:

• HILOS O AGUJEROS DAÑADOS EN LA CORREA
• PUNTADAS DE SEGURIDAD ADAPTADAS O DAÑADAS (PRESILLA)
• QUEMADO O BORDADO
• PUNTO DE ENCORDAMIENTO O ANILLA VENTRAL GASTADOS O DAÑADOS
• HEBILLA DE SEGURIDAD GASTADA O DAÑADA
• DESCOLORAMIENTO DEBIDO A LA EXPOSICIÓN EXCESIVA DE LUZ ULTRAVIOLETA

Las costuras de seguridad en los arneses de BLUE ICE son de colores de alto contraste para facilitar su inspección.
Si se encuentra alguno de los problemas anteriores, deje de usar el producto y deséchelo. En caso de duda sobre el estado de su producto, deshágase de él.

COLOCACIÓN DEL ARNÉS

(CONSULTE LAS ILUSTRACIONES ADJUNTAS SEGÚN EL ESTILO)

• Cuando utilice cualquier tipo de arnés, asegúrese de que las hebillas de las perneras o dispositivos de enganche estén abiertos antes de ponérselos. Compruebe que las perneras y el cinturón lumbar no estén torcidos, enredados o presenten nudos.
• Siga las instrucciones de las imágenes para el arnés apropiado que esté utilizando.

AJUSTE Y SUJECIÓN

• Consulte la tabla de tallas del arnés que está utilizando para asegurarse de que disponga del tamaño adecuado para usted.
• Asegúrese de seguir las instrucciones de sujeción de la hebilla.
• Si las perneras se pueden abrir utilizando un dispositivo de enganche, fíjese en que el elástico de seguridad pasa correctamente alrededor del mismo.
• Ajuste su arnés de la manera adecuada según las instrucciones ilustradas.

COMPATIBILIDAD CON OTROS COMPONENTES

Su seguridad depende de muchos componentes de su equipo. Utilice siempre equipos de montaña con certificación EN. Los arneses de BLUE ICE están diseñados para utilizarse únicamente con los productos certificados según las siguientes normativas (cables EN 892, eslingas EN 566, conectores EN 12275).

SÍMBOLOS DE ADVERTENCIA

1. Uso recomendado, **2.** Riesgo alto de sufrir un accidente o lesión,
3. Uso prohibido, **4.** Riesgo de sufrir una lesión o la muerte.

CUIDADO, MANTENIMIENTO Y REPARACIONES

CONSULTE LOS SÍMBOLOS EN EL APARTADO A,B,C

ALMACENAMIENTO Y TRANSPORTE

CONSULTE LOS SÍMBOLOS EN EL APARTADO D

Este producto está hecho en parte de multifilamento UHMWPE. Si bien este material ofrece una excelente relación peso/resistencia, es vulnerable al calor: tiene un punto de fusión bajo (140°C) y un coeficiente de fricción bajo (resbaladizo), en comparación con el nylon y el poliéster. No exponga el producto a temperaturas superiores de 80 °C (175 °F) o inferiores de -40 °C (-40 °F).

EFECTO DE LA HUMEDAD Y LA ESCARCHA

Las correas de estos arneses se pondrán rígidas en condiciones que causen temperaturas bajo cero. Cuando están mojadas, es posible que las correas sean más difíciles de manipular. Tenga cuidado cuando utilice el producto en un ambiente frío o húmedo.

VIDA ÚTIL

La vida útil de todos los productos BLUE ICE depende en gran medida de la frecuencia y las condiciones de uso y almacenamiento.
Vida útil del producto = tiempo de almacenamiento del producto antes de su primer uso + tiempo de uso
Tiempo de almacenamiento: Antes de su primer uso y en las condiciones de almacenamiento mencionadas anteriormente, este producto puede almacenarse durante 5 años después de la fecha de fabricación sin que ello afecte a su vida útil.
Los arneses BLUE ICE deben ponerse fuera de servicio después de un máximo de 10 años desde la fecha de su primer uso. Si el producto está dañado, esto puede reducir en gran medida su vida útil y es posible que tenga que deshacerse de él en cuanto se utilice por primera vez. Factores que pueden reducir la vida útil del producto: abrasiones, cortes, caídas, calor, luz solar y productos corrosivos. Deshágase de su producto si ha sufrido una caída violenta, si tiene dudas sobre su historial de uso o el estado del producto, o si no ha superado alguno de los puntos de inspección.

USO DE SEGUNDA MANO No confíe en equipos de segunda mano. BLUE ICE desaconseja por completo el uso de equipos que hayan sido encontrados, ofrecidos o prestados por terceros con un historial desconocido.

GARANTÍA Todos los arneses de BLUE ICE tienen una garantía de tres años, con la que aseguramos que nuestros productos no tienen defectos en los materiales ni en la mano de obra. Nuestra garantía no cubre los daños causados por el uso y desgaste normal, el uso incorrecto o si el producto ha sido modificado. Para obtener más información sobre nuestras políticas de reparación y devolución, visite nuestro sitio web: www.blueice.com

CERTIFICACIÓN Este es un arnés de asiento de tipo C y cumple con la normativa europea EN 12277+A1:2018 de acuerdo con la normativa europea (EU) 2016/425. Esta corresponde a los "Equipos de montañismo - Arneses - Requisitos de seguridad y métodos de prueba". Además, cumple con la normativa UIAA 105. El organismo notificado a cargo del módulo B de examen de tipo EU y el tipo D de control de producción de este producto EPP es APAVE SA (n°0082) - 6 Rue du Général Audran - 92412 COURBEVOIE cedex - Francia. Puede consultar la declaración de conformidad CE del producto en el sitio web www.blueice.com

TRAZABILIDAD Y MARCADO **1.** Marca – Fabricante, **2.** Nombre del producto – Número de parte, **3.** Normativa EN armonizada, **4.** CE: Marcado regulatorio, **5.** 0082: Número del organismo notificado del tipo D de control de producción de este producto EPP, **6.** UIAA: Producto que cumple con la normativa UIAA-105, **7.** YYXXXXX: Código de lote de fabricación de 7 dígitos: los primeros 2 caracteres son los últimos 2 dígitos del año de fabricación y otros 5 caracteres numéricos son el número de lote incremental, **8.** MM/YY: Fecha de fabricación, **9.** Tamaño del arnés (XS, S, M, L, XL), **10.** Pictograma que aconseja al usuario leer el manual de instrucciones del producto, **11.** Instrucciones ilustradas para abrochar y ajustar la hebilla, **12.** Instrucciones ilustradas para atar y conectar a un mosquetón de la forma adecuada, **13.** Dirección del fabricante

NL/ GEBRUIKSINSTRUCTIES

Deze zitgordel type C is een persoonlijk beschermingsmiddel dat werd ontwikkeld als valbescherming tijdens het klimmen, skiën en bergbeklimmen. Zorg dat u de volgende waarschuwingen en instructies over hoe u de BLUE ICE-gordels correct gebruikt in een veilige omgeving, leest en begrijpt. Als u de onderstaande waarschuwingen en instructies niet leest en volgt, kan dat tot ernstige of dodelijke letsels leiden!

Uw gordel aandoen en inbinden vereist uw volledige aandacht, alsook oefening. Dit product dient enkel te worden gebruikt door bekwame gebruikers en/of onder toezicht van getrainde professionals. Leer dit in een veilige omgeving, onder begeleiding van een ervaren professional en zorg dat u altijd controleert wat u gedaan hebt. Voer, voordat u de gordel gebruikt, een test uit in een veilige omgeving, om u ervan te vergewissen dat de gordel de correcte maat heeft, voldoende afgesteld is en voldoende comfortabel is voor het beoogde gebruik. Controleer tijdens gebruik regelmatig dat uw gordel goed vastgegespt is en dat het klimtouw correct in uw gordel is ingebonden. We raden aan dat u, telkens u inbindt, alles een tweede keer controleert samen met uw klimpartner. Simuleer en oefen regelmatig reddingsacties.

RISICO'S GELINKT AAN TYPE C ZITGORDELS

Indien u bewusteloos raakt, houdt dit type gordel u niet in een rechtopstaande positie, tenzij deze zitgordel gecombineerd wordt met een borstgordel (type D). Raadpleeg de instructies geleverd door de fabrikant van de borstgordel indien u de zitgordel combineert met een borstgordel.

NOMENCLATUUR (RAADPLEEG VOOR EEN OVERZICHT DE OVEREENKOMSTIGE ILLUSTRATIE)

(a) Heupriem
(b) Beenlussen
(c) Onderste inbindpunt
(d) Bovenste inbindpunt
(e) Belaylus
(f) Veiligheidsgesp
(g) Beenlussluitingen en veiligheidselastiek
(h) Materiaallus
(i) Lus voor ijsclip
(j) Lus voor ijsschroef
(k) Elastiek achterste ophanging
(l) Snelsluiting

INSPECTIE

Controleer de klimuitrusting voor elk gebruik en tijdens het gebruik regelmatig op:

• BESCHADIGDE DRADEN OF GATEN IN HET WEEFSEL
• VERSLETEN OF BESCHADIGDE VEILIGHEIDSNADEN (BARTACKING)
• VERBRAND OF GESMOLTEN WEEFSEL
• VERSLETEN OF BESCHADIGDE BELAYLUSSEN OF INKOOPPUNTEN
• VERSLETEN OF BESCHADIGDE VEILIGHEIDSGESP
• VERBLEKING DOOR OVERMATIGE BLOOTSTELLING AAN ULTRAVIOLET LICHT

Voor een vereenvoudigde inspectie zijn de veiligheidsnaden van BLUE ICE-gordels in contrasterende kleuren aangebracht.
Stelt u een van de bovenstaande problemen vast, gebruik het product dan niet meer en stel het buiten dienst. Hebt u enige twijfels over de staat van uw product, stel het dan buiten dienst.

DE GORDEL AANDOEN

(ZIE BEGELEIDENDE ILLUSTRATIES VAN DE OVEREENKOMSTIGE STIJL)

• Zorg dat de beenlussluitingen of knevelsluitingen open zijn voordat u de gordel begint aan te doen. Controleer dat de beenlussen en heupriem niet gedraaid, verward of geknoopt zijn.
• Volg de geïllustreerde instructies voor de gordel die u gebruikt.

MAAT AFSTELLEN EN BEVESTIGING

• Raadpleeg de matentabel voor de gordel die u gebruikt, om te verzekeren dat de gordel de juiste maat heeft voor u.
• Zorg dat u de bevestigingsinstructies voor de gesp volgt.
• Als de beenlussen opengaan aan de hand van een knevelsluiting, zorg dan dat het veiligheidselastiek goed rond de knevel zit.
• Stel uw gordel correct af aan de hand van de geïllustreerde instructies.

COMPATIBILITEIT MET ANDERE ONDERDELEN

Uw veiligheid hangt af van talrijke onderdelen van uw uitrusting. Gebruik altijd EN-gecertificeerde bergbeklimmersuitrusting. BLUE ICE-gordels dienen enkel te worden gebruikt met producten die volgens de volgende normen zijn gecertificeerd (klimtouwen EN 892, lussen EN 566, koppelingen EN 12275).

WAARSCHUWINGSSYMBOLEN

1. Aanbevolen gebruik, **2.** Mogelijk risico op ongeval of letsel,
3. Voorgeschreven gebruik, **4.** Risico op letsel of de dood.

ZORG, ONDERHOUD EN REPARATIE

RAADPLEEG DE SYMBOLEN IN RUBRIEKEN A, B, C

OPSLAG EN TRANSPORT RAADPLEEG DE SYMBOLEN IN RUBRIEK D
Dit product is gedeeltelijk geproduceerd uit multifilament UHMWPE. Hoewel dit materiaal een uitstekende verhouding sterkte/gewicht heeft, is het gevoelig voor warmte: heeft een laag smeltpunt (140 °C) en een lage wrijvingscoëfficiënt (gladheid) in vergelijking met nylon en polyester. Stel dit materiaal niet bloot aan temperaturen boven 80 °C (175 °F) of onder -40 °C (-40 °F).

INVLOED VAN VOCHT EN VORST

Het weefsel van deze gordels verhardt bij vriestemperaturen. Het is mogelijk dat het weefsel moeilijker te hanteren is wanneer het nat is. Neem in koude en/of natte omstandigheden voorzorgsmaatregelen.

LEVENSDUUR

De levensduur van alle BLUE ICE producten hangt sterk af van de frequentie en de omstandigheden van gebruik en opslag.
Houdbaarheid van het product = opslagtijd van het product vóór het eerste gebruik + gebruikstijd
Houdbaarheid: Vóór het eerste gebruik en onder de hierboven vermelde opslagomstandigheden kan dit product tot 5 jaar na de productiedatum worden bewaard zonder dat de levensduur wordt beïnvloed.
BLUE ICE harnassen moeten maximaal 10 jaar na de datum van eerste gebruik uit gebruik worden genomen. Als het product beschadigd is, kan dit de levensduur aanzienlijk verkorten en moet u het mogelijk weggooien zodra het voor de eerste keer wordt gebruikt. Factoren die de levensduur van het product kunnen verkorten: schaafwonden, snijwonden, vallen, hitte, zonlicht en corrosieve producten. Gooi je product weg als het hard gevallen is, als je twijfels hebt over de gebruiksgeschiedenis of de staat van het product, of als het een van de inspectiepunten niet heeft gehaald.

TWEEDEHANDS GEBRUIK

Vertrouw tweedehands uitrusting niet. BLUE ICE raadt het gebruik van uitrusting die werd gevonden, gedoneerd of geleend door anderen en waarvan de geschiedenis niet is gekend, ten zeerste af.

GARANTIE

Alle BLUE ICE-gordels genieten van een garantie van drie jaar. Wij garanderen dat onze producten vrij zijn van materiaal- en constructiefouten. Onze garantie dekt schade veroorzaakt door normale slijtage of verkeerd gebruik niet. Onze garantie is niet van kracht indien het product op enigerlei wijze werd gewijzigd. Voor meer informatie over ons reparatie- en retourbeleid, raadpleeg onze website: www.blueice.com.

CERTIFICERING

Dit is een Type C Zitgordel en beantwoordt aan de Europese norm EN 12277+A1:2018 overeenkomstig de Europese verordening (EU) 2016/425. Deze norm is de Europese norm voor "Bergbeklimmersuitrusting - Harnasgordels - Veiligheidseisen en beproevingsmethoden". Dit product beantwoordt eveneens aan de norm UIAA 105. De aangemelde instantie belast met EG-typeonderzoek module B en fabricagecontrole type D van dit persoonlijke beschermingsmiddel is APAVE SA (n°0082) - 6 Rue du Général Audran - 92412 COURBEVOIE cedex - France. U vindt zowel de CE-verklaring van overeenstemming van het product op de website www.blueice.com.

TRACEERBAARHEID & MARKERING

1.Handelsmerk - fabrikant, **2.** Productnaam - onderdeelnummer
3. Geharmoniseerde EN-norm, **4.** CE: Wettelijke markering, **5.** 0082: Nummer van de aangemelde instantie belast met fabricagecontrole type D van dit persoonlijke beschermingsmiddel, **6.** UIAA: Product beantwoordt aan de norm UIAA-105, **7.** YYXXXXX: Zeven-cijferig codenummer van de partij: de twee eerste tekens zijn de laatste twee cijfers van het fabricagejaar en de vijf overige numerieke tekens zijn het incrementele nummer van de partij, **8.** MM/YY: fabricagedatum , **9.** Maat van de gordel (XS,S, M, L, XL), **10.** Pictogram dat de gebruiker adviseert de instructiehandleiding van het product te lezen, **11.** Geïllustreerde instructies voor gespsluiting en afstellen, **12.** Geïllustreerde instructies voor de juiste manier van inbinden en koppelen met een karabijnhaak, **13.** Adres van fabrikant

NO/ BRUKSANVISNING

Denne sitteselen type C er personlig verneutstyr (PPE), designet for å beskytte mot fall ved klatring, skikjøring og fjellklatring. Les og forstå følgende advarsler og instruksjoner for hvordan BLUE ICE seler bruker korrekt i et sikkert miljø. Unnlatelse av å lese og følge nedenstående advarsler og instruksjoner kan føre til alvorlig skade eller død!

Å sette på deg selen og feste den krever øvelse og absolutt oppmerksomhet. Dette produktet skal kun brukes av en kvalifisert person og/eller må brukes under tilsyn av en opplært profesjonell. Tren i et sikkert miljø under oppsyn av en opplært profesjonell og dobbelsjekk alltid hva du har gjort. Før du bruker selen må du utføre en suspensjonstest på et sikkert sted for å sikre at selen er korrekt størrelse, har tilstrekkelig justering og har et akseptabelt komfortnivå for tiltenkt bruk. Under bruk må du regelmessig kontrollere at selen din er riktig spent og at klatretauet er riktig festet i selen din. Vi anbefaler at du dobbeltsjekker med din klatrepartner hver gang du fester deg. Simuler og tren jevnlig på redningssituasjoner.

RISIKOER KNYTTET TIL TYPE C SITTESELE

Hvis du er bevisstløs vil ikke disse selene holde deg i stående stilling med mindre den kombineres med en brystsele (sele type D). Når brukt i kombinasjon med en brystsele må du se instruksjonene fra produsenten av brystselen.

NOMENKLATUR (FOR OVERSIKT, SE ILLUSTRASJON AV RIKTIG STIL)

(a) Midjebelte
(b) Lårløkker
(c) Nedre festepunkt
(d) Øvre festepunkt
(e) Sentralløkke
(f) Sikkerhetsspenne
(g) Beinutløserspenne og sikkerhetsstrikk
(h) Verktøyløkke
(i) Ice clipper-løkke
(j) Isskrue-løkke
(k) Suspensjonsstrikk bak
(l) Hurtigspenne

INSPEKSJON

Før hver bruk og regelmessig under bruk, inspiser klatreutstyret for:

• SKADDE TRÅDER ELLER HULL I BÅND
• SLITTE ELLER SKADDE SIKKERHETSSTING (SØM)
• BRENT ELLER SMELTET BÅND
• SLITT ELLER SKADET SENTRALLØKKE ELLER FESTEPUNKTER
• SLITT ELLER SKADET SIKKERHETSSPENNE
• FALMING GRUNNET OMFATTENDE EKSPONERING FOR ULTRAFIOLETT LYS

For enkel inspeksjon er sikkerhetssting på BLUE ICE seler i kontrastfarge.
Hvis du finner noe av det ovenstående må du avslutte bruk av produktet ditt og kassere det. Hvis du er i tvil om tilstanden på produktet ditt må du kassere det.

SETTE PÅ SELEN (SE MEDFØLGENDE ILLUSTRASJONER FOR HVER STIL)

• For alle seler, sørg for at lårløkkenes spenner eller stropper er åpne før du begynner å ta den på. Sjekk at lårløkkene og midjebeltet ikke er vridd, har floker eller knuter.
• Følg den illustrerte instruksjonen for den selen du bruker

JUSTERING AV STØRRELSE OG FESTING

• Se størrelsestabellen for den selen du bruker for å sikre at den er av riktig størrelse for deg
• Pass på at du følger festeinstruksjonene for spennen.
• Hvis lårløkkene kan åpnes med et stroppesystem, pass på at sikkerhetsstrikken er riktig plassert rundt stroppen.
• Juster selen din riktig, følg de illustrerte instruksjonene.

KOMPATABILITET MED ANDRE KOMPONENTER

Din sikkerhet avhenger av mange komponenter i ditt utstyr. Bruk alltid EN-sertifisert klatreutstyr. BLUE ICE seler er konstruert for å kun brukes med produkter som er sertifisert til følgende standarder tau EN 892, slynger EN 566, koblinger EN 12275).

VARSELSSYMBOLER

1. Anbefalt bruk, 2. Potensiell fare for ulykke eller skade, 3. Forbudt bruk, 4. Fare for skade eller død

STELL, VEDLIKEHOLD OG REPARASJONER SE SYMBOLENE I DEL A, B OG C

LAGRING OG TRANSPORT SE SYMBOLENE I DEL D

Dette produktet er delvis produsert av UHMWPE. Mens dette materialet har et ypperlig vekt/styrke-forhold er det sårbart for varme: har lavt smeltepunkt (140°C) og lav friksjonskoeffisient (sklievne) sammenlignet med nylon og polyester. Ikke utsett for temperaturer over 80 °C (175 °F) eller under -40 °C (-40 °F).

EFFEKT AV FUKT OG FROST

Båndet på disse selene vil stivne ved temperaturer under frysepunktet. Båndene kan være vanskeligere å håndtere når de blir våte. Ta forholdsregler i kaldt eller vått miljø.

FORVENTET LEVETID

Levetiden til alle BLUE ICE-produkter avhenger i stor grad av bruksfrekvens og lagringsforhold.
Produktets holdbarhet = produktets lagringstid før første gangs bruk + brukstid
Lagringstid: Før første gangs bruk og under de lagringsforholdene som er nevnt ovenfor, kan dette produktet lagres i 5 år etter produksjonsdatoen uten at det påvirker levetiden.
BLUE ICE-seler bør tas ut av bruk etter maksimalt 10 år fra datoen for første gangs bruk. Hvis produktet er skadet, kan dette redusere levetiden betraktelig, og det kan være nødvendig å kassere det så snart det er brukt for første gang. Faktorer som kan redusere produktets levetid: skrubbsår, kutt, fall, varme, sollys og etsende produkter. Kasser produktet hvis det har falt voldsomt, hvis du er i tvil om produktets brukshistorie eller tilstand, eller hvis det ikke har bestått noen av inspeksjonspunktene.

BRUKT UTSTYR

Ikke stol på utstyr som er brukt. BLUE ICE fraråder sterkt bruk av utstyr som er funnet, fått eller lånt ut av andre med ukjent historikk.

GARANTI

Alle seler fra BLUE ICE har en garanti på tre år. Vi garanterer at våre produkter er fri for defekter i materiale og utførelse. Vår garanti dekker ikke slitasje som er forårsaket av normal slitasje, feilbruk eller hvis produkter har blitt endret. Besøk vår nettside www.blueice.com for mer informasjon om våre retningslinjer for reparasjon og retur

SERTIFISERING

Dette er en Type C sitteselen som oppfyller europeisk standard EN 12277+A1:2018 under EU-forskrift (EU) 2016/425. Denne standarden er den europeiske standarden for "Fjellklatreutstyr - Seler - Sikkerhetskrav og testmetoder". Dette produkter overholder også standard UIAA 105. Meldt organ med ansvar for EU typeundersøkelse modul B og produksjonskontroll type D for dette personlige verneutstyret (PPE) er APAVE SA (n°0082) - 6 Rue du Général Audran - 92412 COURBEVOIE cedex - Frankrike. Du finner både CE-samsvarserklæringen for produktet på nettsiden www.blueice.com.

SPORBARHET OG MERKINGE

1. Varemerke – produsent **2.** Produktnavn – delenummer **3.** Harmonisert EN-standard **4.** CE: Lovpålagt merking **5.** 0082: Nummer for meldt organ med ansvar for produksjonskontroll type D for dette personlige verneutstyret (PPE) **6.** UIAA: Produktet overholder UIAA-105-standard **7.** YYXXXXX: 7-sifret produksjonsparti-kode: første 2 tegn er de 2 siste sifrene for produksjonsåret og de 5 påfølgende numeriske tegnene er økende partinummer **8.** MM/YY: produksjonsdato **9.** Størrelse på selen (XS, S, M, L, XL) **10.** Piktogram som råder brukeren til å lese bruksanvisningen for produktet **11.** Illustrerte instruksjoner for festing og justering av spenne **12.** Illustrerte instruksjoner for riktig festing og kobling til en karabinkrok **13.** Produsentens adresse

DA/ BRUGSANVISNING

Denne type C siddesele er et personligt værnemiddel (PPE), designet til at beskytte mod fald under klatring, skiløb og bjergbestigning. Læs og forstå følgende advarsler og anvisninger om, hvordan BLUE ICE seler bruges korrekt i et sikkert miljø. Hvis anvisningerne og advarslerne nedenfor ikke læses og følges kan det medføre alvorlige kvæstelser eller dødsfald!

Det kræver stor opmærksomhed og øvelse at tage selen på og tilkoble den. Brugen af dette produkt er begrænset til kvalificerede brugere og/eller det skal bruges under opsyn af en trænet professionel. Lær i sikre omgivelser under opsyn af en trænet professionel og dobbelttjek altid, det du har gjort. Før selen tages i brug, skal du udføre en ophængningstest et sikkert sted og tjekke, at selen har den rigtige størrelse, har en tilstrækkelig justering og giver et acceptabelt komfortniveau for den tiltenkte brug. Under brug skal du regelmæssigt tjekke, at din seles spænde er lukket korrekt og at klatrerebel er bundet korrekt til din sele. Vi anbefaler, at du dobbelttjekker med din klatrepartner, hver gang du binder dig fast.

RISICI RELATERET TIL TYPE C SIDDESELE

Hvis du er bevidstløs, vil denne sele ikke fastholde dig i en oprejst position, med mindre den er kombineret med en brystsele (Type D sele). Når den bruges sammen med en brystsele, se de medfølgende anvisninger fra producentens af brystselen.

NOMENKLATUR

(For en oversigt, se illustrationen til den pågældende stil)

(a) Taljebælte
(b) Lårstropper
(c) Nederste tilkoblingspunkt
(d) Øverste tilkoblingspunkt
(e) Koblingssløjfe
(f) Sikkerhedsspænde
(g) Spænde til frigørelse af ben og sikkerhedselastik
(h) Løkke til udstyr
(i) Løkke til ishakke
(j) Holder til isskrue
(k) Bageste ophængningselastik
(l) Hurtig frigørelsesspænde

INSPEKTION Før hver anvendelse, skal klatreudstyret inspiceres for:

• BESKADIGEDE TRÅDE ELLER HULLER I STROPPERNE
• SLIDT ELLER BESKADIGET SIKKERHEDSSTIKNING (FORSTÆRKET)
• BRÆNDTE ELLER SMELTEDE STROPPER
• SLIDT ELLER BESKADIGET KOBLINGSSLØJFE ELLER TILKOBLINGSPUNKT
• SLIDT ELLER BESKADIGET SIKKERHEDSSPÆNDE
• FALMEDE FARVER PÅ GRUND AF OVERDREVEN EKSPONERING FOR ULTRAVIOLET LYS

For at gøre inspektionen nemmere er sikkerhedsstikningerne på BLUE ICE selen i kontrasterende farver.
Hvis et af ovenstående problemer findes, skal brugen afbrydes og produktet tages ud af drift. Hvis du er i tvivl om dit produkts tilstand, skal du tage det ud af drift.

SÅDAN TAGES SELEN PÅ (Se de ledsagende Illustrationer til den pågældende stil)• Med alle seler skal man sørge for, at spænder eller bøjler er åbne, før man begynder at tage den på. Tjek, at lårstropper og taljebælte ikke er snoede, filtret ind i hinanden eller har knuder. • Følg de illustrerede anvisninger til den sele, du bruger

JUSTERING AF STØRRELSE OG FASTGØRELSE

• Se størrelsesdiagrammet til den sele, du bruger, for at sikre, at den har en korrekt størrelse til dig
• Sørg for at følge anvisningerne for at fastgøre spændet.
• Hvis lårstropperne kan åbnes ved hjælp af et bøjle-system, skal du sørge for at sikkerhedselastikken er ført korrekt omkring bøjlen.
• Juster din sele korrekt ved at følge de illustrerede anvisninger.

KOMPATIBILITET MED ANDRE KOMPONENTER

Din sikkerhed afhænger af mange komponenter i dit udstyr. Brug altid EN-certificeret bjergbestigningsudstyr. BLUE ICE seler er designet til kun at blive brugt sammen med certificerede produkter i henhold til følgende standarder (reb EN 892, slynger EN 566, forbindelsesled EN 12275).

ADVARSELSSYMBOLER

1.Anbefalet anvendelse 2. Mulig risiko for ulykker eller skader 3. Forbudt anvendelse 4. Risiko for kvæstelser eller dødsfald

PLEJE, VEDLIGEHOLDELSE OG REPARATIONER

Se symboler i afsnit A,B,C

OPBEVARING OG TRANSPORT

Se symboler i afsnit D
Dette produkt er fremstillet delvist af multifilament UHMWPE. Dette materiale tilbyder et fremragende vægt-styrke-forhold, men det er derimod sårbart overfor varme (smeltepunkt på 140 °C) og har en lav friktionskoefficient (glathed). Må ikke udsættes for temperaturer over 80 °C (175 °F) eller under -40 °C (-40 °F).

EFFEKT AF FUGT OG FROST

Stropperne på disse seler vil stivne i omgivelser under nul grader. Stropper kan være mere vanskelige at håndtere, når de er våde. Udvis forsigtighed i kolde og/eller våde omgivelser.

FORVENTET LEVETID

Levetiden for alle BLUE ICE-produkter afhænger i høj grad af hyppigheden og betingelserne for brug og opbevaring.
Produktets holdbarhed = produktets opbevaringstid før første brug + brugstid
Opbevaringstid: Før første brug og under de ovenfor nævnte opbevaringsforhold kan dette produkt opbevares i 5 år efter fremstillingsdatoen uden at påvirke dets levetid.
BLUE ICE-seler bør tages ud af brug efter højst 10 år fra datoen for første brug. Hvis produktet er beskadiget, kan det reducere dets levetid betydeligt, og du kan blive nødt til at bortskaffe det, så snart det er brugt første gang. Faktorer, der kan reducere produktets levetid: slid, snit, fald, varme, sollys og ætsende produkter. Bortskaf dit produkt, hvis det er blevet tabt voldsomt, hvis du er i tvivl om dets brugshistorie eller produktets tilstand, eller hvis det ikke har bestået nogen af inspektionspunkterne.

BRUG AF BRUGT UDSTYR

Brug ikke brugt udstyr. BLUE ICE fraråder kraftigt brug af udstyr, der er blevet fundet, givet eller lånt ud af andre me d en ukendt historik.

GARANTI

Alle BLUE ICE seler er dækket af en garanti på tre år. Vi garanterer, at vores produkter er uden materialefejl og fremstillingsfejl. Vores garanti dækker ikke skader på grund af normalt slid, misbrug eller hvis produktet er blevet ændret. For yderligere oplysninger om vores politik vedrørende reparation og returnering, besøg venligst vores websted: blueice.com

CERTIFICERING

Det er en Type C siddesele og i overensstemmelse med den europæiske standard EN 12277+ A1:2018 iht. den europæiske forordning (EU) 2016/425. Denne norm er den europæiske standard for "Bjergbestigningsudstyr - Seler - Sikkerhedskrav og testmetoder". Dette produkt er ligeledes i overensstemmelse med standarden UIAA 105. Det bemyndigede organ, der er betroet EU-typeundersøgelsen modul B og produktionskontrollen type D af dette PPE-produkt er APAVE SA (n°0082) - 6 Rue du Général Audran - 92412 COURBEVOIE cedex - Frankrig. Du kan finde både CE overensstemmelseserklæringen for produktet på webstedet www.blueice.com

SPORBARHED & MÆRKNINGER

1. Varemærke – producent **2.** Produktnavn – delnummer **3.** Harmoniseret EN standard **4.** CE: Lovbestemt mærkning **5.** 0082: Nummer på det bemyndigede organ, der varetager produktionskontrollen type D for dette PPE-produkt **6.** UIAA: Produkt i overensstemmelse med standarden UIAA-105 **7.** YYXXXXX: 7-Cifret produktions batch-kode: de første 2 tegn er de sidste 2 cifre i fremstillingsåret og de 5 andre numeriske tegn er et inkrementelt batch-nummer **8.** MM/YY: Fremstillingsdato **9.** Selens størrelse (XS, S, M, L, XL) **10.** Piktogram, der råder brugeren til at læse produktets brugermanual **11.** Illustrerede anvisninger for fastgørelse og justering af spænde **12.** Illustrerede anvisninger for en passende måde at tilkoble og forbinde med en karabinhage **13.** Producentens adresse

FI/ KÄYTTÖOHJEET

C-tyypin istumavaljaat ovat henkilökohtaisia suojavarusteita (PPE), jotka on suunniteltu suojaamaan putoamiselta kiipeilyn ja vuorikiipeilyn aikana. Lue ja ymmärrä seuraavat varoitukset ja ohjeet BLUE ICE -valjaiden oikeasta käytöstä. Alla olevien varoitusten ja ohjeiden lukematta jättäminen ja noudattamatta jättäminen voi johtaa vakavaan loukkaantumiseen tai kuolemaan!

Valjaiden pukeminen ja sitominen vaatii ehdotonta tarkkaavaisuutta ja harjoittelua. Tämän tuotteen käyttö on rajoitettu päteville käyttäjille ja/tai sitä on käytettävä koulutetun ammattilaisen valvonnassa. Opettele turvallisessa ympäristössä koulutetun ammattilaisen valvonnassa ja tarkista aina uudelleen, mitä olet tehnyt. Ennen valjaiden käyttöä tee ripustustesti turvallisessa paikassa varmistaaksesi, että valjaat ovat oikean kokoiset, niissä on riittävät säädöt ja että niiden käyttömukavuus on hyväksyttävällä tasolla aiottua käyttöä varten. Tarkista käytön aikana säännöllisesti, että valjaat on kiinnitetty oikein ja että kiipeilyköysi on sidottu oikein valjaisiin. Suosittelemme, että tarkistat asian kiipeilykumppanisi kanssa joka kerta, kun kiinnityt köyteen. Simuloi ja harjoittele pelastustilanteita säännöllisesti.

C-TYYPIN ISTUMAVALJAISIIN LIITTYVÄT RISKIT

Jos olet tajuton, nämä valjaat eivät pidä sinua pystyasennossa, ellei niitä yhdistetä rintavaljaisiin (D-tyypin valjaat). Kun käytetään yhdessä rintavaljaiden kanssa, tutustu rintavaljaiden valmistajan antamiin ohjeisiin.

NIMIKKEET

(Yleiskatsaus, katso sopivan tyylin kuvaa)

(a) Vyötäröhihna
(b) Jalkalenkit
(c) Alakiinnityspiste
(d) Yläkiinnityspiste
(e) Kiinnitysrengas
(f) Turvasolki
(g) Jalan vapautussolki ja elastinen turvanauha
(h) Varusterengas
(i) Ice clipper -rengas
(j) Jääruuvin pitolenkki
(k) Joustava takaripustus
(l) Pikavapautussolki

TARKASTUS

Tarkasta kiipeilyvälineet ennen jokaista käyttökertaa seuraavien seikkojen varalta:

• VAHINGOITTUNEET KIERTEET TAI REIÄT HIHNASSA
• KULUNEET TAI VAURIOITUNEET TURVAOMPELEET (BARTACKING)
• PALANEET TAI SULANEET HIHNAT
• KULUNEET TAI VAURIOITUNEET VARMISTUSSILMUKAT TAI KIINNITYSKOHDAT
• KULUNUT TAI VAURIOITUNUT TURVASOLKI
• LIIALLISESTA ULTRAVIOLETTIVALOLLE ALTISTUMISESTA JOHTUVA HAALISTUMINEN

Tarkastuksen helpottamiseksi BLUE ICE -valjaiden turvatikkaukset ovat kontrastiväriset. Jos jokin edellä mainituista ongelmista ilmenee, lopeta käyttö ja poista tuote käytöstä. Jos sinulla on epäilyksiä tuotteen kunnosta, hävitä se.

VALJAIDEN PUKEMINEN (Katso oheiset kuvat tyylin mukaan)
• Varmista kaikkien valjaiden osalta, että jalkasilmukoiden soljet tai kiinnityslenkit ovat auki ennen valjaiden pukemista. Tarkista, että jalkalenkit ja vyötäröhihna eivät ole kiertyneet, sotkeutuneet tai menneet solmuun.
• Noudata käyttämiesi valjaiden kuvitettuja ohjeita

MITOITUKSEN SÄÄTÖ JA KIINNITYS

•Katso käyttämäsi valjaiden kokotaulukkoa varmistaaksesi, että valjaat on mitoitettu sinulle oikein
• Varmista, että noudatat soljen kiinnitysohjeita.
• Jos jalkalenkit ovat avattavissa solmukejärjestelmällä, varmista, että joustava turvanauha on kulkee kunnolla soljen ympärillä.
• Säädä valjaat oikein kuvattujen ohjeiden mukaisesti.

YHTEENSOPIVUUS MUIDEN KOMPONENTTIEN KANSSA

Turvallisuutesi riippuu monista laitteesi komponenteista. Käytä aina EN-sertifioituja kiipeilyvarusteita. BLUE ICE -valjaat on suunniteltu käytettäväksi vain seuraavien standardien mukaisesti sertifioitujen tuotteiden kanssa (köydet EN 892, hihnat EN 566, liittimet EN 12275)).

VAROITUSMERKIT

1. Suositeltu käyttö 2. Mahdollinen loukkaantumis- tai kuolemanvaara
3.Kielletty käyttö 4.Loukkaantumis- tai kuolemanvaara

HOITO, KUNNOSSAPITO JA KORJAUKSET

Katso A-, B- ja C-osan symboleita

SÄILYTYS JA KULJETUS

Katso D-osan symboleita
Tämä tuote on osittain valmistettu monisäikeisestä UHMWPE:stä. Vaikka tämä materiaali tarjoaa erinomaisen painon ja lujuuden suhteen, se on herkkä kuumuudelle (sulamispiste 140 °C) ja sillä on alhainen kitkakerroin (liukkaus). Älä altista yli 80 °C (175 °F) tai alle -40 °C (-40 °F) lämpötiloille.

KOSTEUDEN JA PAKKASEN VAIKUTUS

Näiden valjaiden hihnat jäykistyvät pakkasessa. Märkinä hihnat voivat olla vaikeammin käsiteltäviä. Noudata varotoimia kylmässä ja/tai märässä ympäristössä.

KÄYTTÖIKÄ

Kaikkien BLUE ICE -tuotteiden käyttöikä riippuu suuresti käyttötiheydestä sekä käyttö- ja varastointiolosuhteista.
Tuotteen säilyvyysaika = tuotteen säilytysaika ennen ensimmäistä käyttöä + käyttöaika.
Säilytysaika: Ennen ensimmäistä käyttöä ja edellä mainituissa säilytysolosuhteissa tätä tuotetta voidaan säilyttää 5 vuotta valmistuspäivästä ilman, että se vaikuttaa sen käyttöikään.
BLUE ICE -valjaat on poistettava käytöstä enintään 10 vuoden kuluttua ensimmäisestä käyttökerrasta. Jos tuote on vaurioitunut, se voi lyhentää sen käyttöikää huomattavasti, ja se voidaan joutua hävittämään heti ensimmäisen käyttökerran jälkeen. Tekijät, jotka voivat lyhentää tuotteen käyttöikää: hankaumat, viillot, putoamiset, kuumuus, auringonvalo ja syövyttävät tuotteet. Hävitä tuote, jos se on pudonnut rajusti, jos sinulla on epäilyksiä tuotteen käyttöhistoriasta tai kunnosta tai jos se on epäonnistunut jossakin tarkastuskohdassa.

KÄYTETYN TAVARAN KÄYTTÖ

Älä luota käytettyihin laitteisiin. BLUE ICE ei suosittele sellaisten laitteiden käyttöä, jotka on löydetty, annettu tai lainattu toisilta ja joiden käyttöhistoria on tuntematon.

TAKUU

Kaikilla BLUE ICE -valjailla on 3 vuoden takuu. Takaamme, että tuotteissamme ei ole materiaali- tai valmistusvirheitä. Takuu ei kata vaurioita, jotka johtuvat normaalista kulumisesta, väärinkäytöstä tai jos tuotetta on muutettu. Lisätietoja korjaus- ja palautuskäytännöistämme saat verkkosivuiltamme: blueice.com

SERTIFIKAATIO

Tämä on C-tyypin istumavaljaat, ja se vastaa eurooppalaista standardia EN 12277+A1:2018 eurooppalaisen asetuksen (EU) 2016/425. Tämä normi on eurooppalainen standardi "Vuorikiipeilyvarusteet - Valjaat - Turvallisuusvaatimukset ja testausmenetelmät". Tämä tuote on myös UIAA 105 -standardin mukainen. Ilmoitettu laitos, joka vastaa tämän henkilönsuojaimen EU-tyyppitarkastusmoduulista B ja tuotannonvalvontatyypistä D, on APAVE SA (n°0082) - 6 Rue du Général Audran - 92412 COURBEVOIE cedex - France. Löydät tuotteen CE-vaatimustenmukaisuustodistuksen osoitteesta www.blueice.com

JÄLJITETTÄVYYS JA MERKINNÄT

1. Tavaramerkki – valmistaja **2.** Tuotteen nimi – osanumero **3.** Yhdenmukaistettu EN-standardi **4.** CE: Lainsäädännön mukainen merkintä **5.** 0082: Ilmoitetun laitoksen numero, joka vastaa tämän henkilönsuojaimen tuotevalvontatyypistä D **6.** UIAA: UIAA-105-standardin mukainen tuote **7.** YYXXXXX: 7-numeroinen valmistuseräkoodi: 2 ensimmäistä merkkiä ovat valmistusvuoden 2 viimeistä numeroa ja muut 5 ilmoittavat juoksevan eränumeron **8.** MM/YY: valmistuspoivämäärä **9.** Valjaiden koko (XS, S, M, L, XL) **10.** Kuvake, jossa kehotetaan käyttäjää lukemaan tuotteen käyttöohjeet **11.** Kuvitetut ohjeet soljen kiinnittämistä ja säätämistä varten **12.** Kuvalliset ohjeet sopivasta kiinnitystavasta ja karabiiniin liittämisestä **13.** Valmistajan osoite

HU/ HASZNÁLATI UTASÍTÁS

Ez a C típusú hám egyéni védőfelszerelés (PPE), amelyet hegymászás, síelés és hegymászás közbeni esés elleni védelemre terveztek. Olvassa el és értse meg az alábbi figyelmeztetéseket és utasításokat a BLUE ICE hevederek biztonságos környezetben történő helyes használatához. Az alábbi figyelmeztetések és utasítások elolvasásának és betartásának elmulasztása súlyos sérülést vagy halált okozhat!

A hám felhelyezése és a bekötés abszolút figyelmet és gyakorlatot igényel. A termék használata csak szakképzett felhasználókra és/vagy képzett szakember felügyelete mellett használható. Tanuljon biztonságos környezetben, képzett szakember felügyelete mellett, és mindig ellenőrizze kétszer, hogy mit csinált. A hám használata előtt biztonságos helyen végezzen felfüggesztési próbát, hogy megbizonyosodjon arról, hogy a hám megfelelő méretű, megfelelően beállítható és a tervezett használathoz elfogadható komfortfokozatú. Használat közben rendszeresen ellenőrizze, hogy a heveder megfelelően be van-e csatolva, és hogy a mászókötél megfelelően be van-e kötve a hevederbe. Javasoljuk, hogy minden alkalommal, amikor bekötöd a kötelet, ellenőrizd le kétszer is a mászó társaddal. Szimulálja és gyakorolja a mentési helyzeteket rendszeresen.

C TÍPUSÚ ÜLÉSHEZ KAPCSOLÓDÓ KOCKÁZATOK

Ha Ön eszméletlen, ezek a hámok nem tartják Önt függőleges helyzetben, kivéve, ha mellkasi hámmal (D típusú hám) kombinálják. Mellkasi hevederrel kombinált használat esetén olvassa el a mellkasi heveder gyártójának utasításait.

NOMENKLÁTÚRA

(Az áttekintésért lásd a megfelelő stílus ábráját)

(a) Derékszíj
(b) Lábhurok
(c) Alsó bekötési pont
(d) Felső bekötési pont
(e) Hurok rögzítés
(f) Biztonsági csat
(g) Lábkioldó csattal és biztonsági gumival
(h) Fogaskerék hurok
(i) Jégvágó hurok
(j) Jégcsavar tartó hurok
(k) Hátsó felfüggesztés rugalmas
(l) Gyorskioldó csat

ELLENŐRZÉS

Minden használat előtt ellenőrizze a mászófelszerelést a következőkre vonatkozóan:

• SÉRÜLT SZÁLAK VAGY LYUKAK A HEVEDERBEN
• KOPOTT VAGY SÉRÜLT BIZTONSÁGI VARRÁS (RÚDVARRÁS)
• MEGÉGETT VAGY MEGOLVADT HEVEDER
• KOPOTT VAGY SÉRÜLT RÖGZÍTŐ HUROK VAGY RÖGZÍTÉSI PONTOK
• KOPOTT VAGY SÉRÜLT BIZTONSÁGI CSAT
• AZ ULTRAIBOLYA FÉNYNEK VALÓ TÚLZOTT KITETTSÉG MIATTI KIFAKULÁST

Az ellenőrzés megkönnyítése érdekében a BLUE ICE hámok biztonsági varrásai kontrasztos színűek.
Ha a fenti problémák bármelyikét észleli, akkor hagyja abba a használatát, és vonja vissza a terméket. Ha kétségei vannak a termék állapotával kapcsolatban, vonja vissza azt.

HÁM FELHELYEZÉSE

(Lásd a kísérő illusztrációkat a megfelelő stílus szerint)

• Minden hám esetében győződjön meg arról, hogy a lábhurok csatjai vagy a kapcsolók nyitva vannak, mielőtt elkezdené felhúzni a hámot. Ellenőrizze, hogy a lábhurok és a derékszíj nem csavarodott-e össze, nincs-e benne csomó vagy csomó. • Kövesse a megfelelő hámhoz tartozó, illusztrált utasításokat.

MÉRETBEÁLLÍTÁS ÉS RÖGZÍTÉS

• Nézze meg az Ön által használt hám méretezési táblázatát, hogy megbizonyosodjon arról, hogy a hám megfelelő méretű az Ön számára
• Győződjön meg róla, hogy követi a csat rögzítési utasításait.
• Ha a lábszárhurok egy billenő rendszerrel nyitható, győződjön meg arról, hogy a biztonsági gumit megfelelően átvezetik a billenő körül.
• Az illusztrált utasításokat követve megfelelően állítsa be a hámot.

KOMPATIBILITÁS MÁS KOMPONENSEKKEL

Az Ön biztonsága a berendezés számos összetevőjétől függ. Mindig EN tanúsítvánnyal rendelkező hegyi felszerelést használjon. A BLUE ICE hámokat kizárólag a következő szabványok szerint tanúsított termékekkel (kötelek EN 892, hevederek EN 566, csatlakozók EN 12275) való használatra tervezték.

FIGYELMEZTETŐ SZIMBÓLUMOK

1. Ajánlott használat 2. Baleset vagy sérülés potenciális kockázata 3. Előírt használat 4. Sérülés vagy halál kockázata
GONDOZÁS, KARBANTARTÁS ÉS JAVÍTÁS
Lásd az A,B,C szakaszban szereplő szimbólumokat

TÁROLÁS ÉS SZÁLLÍTÁS

Lásd a D. szakaszban található szimbólumokat
Ez a termék részben többszálú UHMWPE anyagból készül. Bár ez az anyag kiváló súly/szilárdság arányt kínál, érzékeny a hőre (olvadáspontja 140°C) és alacsony a súrlódási együtthatója (csúszóképessége). Ne tegye ki 80 °C (175 °F) feletti vagy -40 °C (-40 °F) alatti hőmérsékletnek.

NEDVESSÉG ÉS FAGY HATÁSA

Ezeknek a hámoknak a hevederei megmerevednek a fagypont alatti hőmérsékleten. Nedves állapotban a szövedék nehezebben kezelhető. Hideg és/vagy nedves környezetben tegyen óvintézkedéseket.

VÁRHATÓ ÉLETTARTAM

A BLUE ICE termékek várható élettartama nagymértékben függ a használat és a tárolás gyakoriságától és körülményeitől.
A termék eltarthatósági ideje = az első használat előtti tárolási idő + a használatban töltött idő.
Tárolási élettartam: Az első használat előtt és a fent említett tárolási feltételek mellett ez a termék a gyártás dátumától számított 5 évig tárolható, anélkül, hogy ez befolyásolná a hasznos élettartamát.
A BLUE ICE hevedereket az első használatba vételtől számított legfeljebb 10 év elteltével kell kivonni a forgalomból. A terméken keletkezett sérülések nagymértékben csökkenthetik a termék hasznos élettartamát, és az első használatba vétel során szükségessé tehetik a termék kivonását.
Olyan tényezők, amelyek jelentősen csökkenthetik az élettartamát: kopások, vágások, esések, hő, napfény és maró anyagok. Vonja vissza a terméket, ha nagy erejű ütésnek van kitéve, ha kétségei vannak a termék használati előzményeivel vagy állapotával kapcsolatban, vagy ha a termék bármelyik ellenőrzési ponton megbukik.

MÁSODKÉZBŐL TÖRTÉNŐ FELHASZNÁLÁS

Ne bízzon a használt berendezésekben. A BLUE ICE határozottan ellenzi a mások által talált, adott vagy kölcsönadott, ismeretlen előéletű felszerelések használatát.

GARANCIA

Minden BLUE ICE hámra három év garancia vonatkozik. Garantáljuk, hogy termékeink anyag- és kivitelezési hibáktól mentesek. Garanciánk nem terjed ki a normál elhasználódás, a helytelen használat vagy a termék módosítása esetén bekövetkező károkra. További információkért a javítási és visszaküldési szabályzatunkról, kérjük, látogasson el weboldalunkra: blueice.com

TANÚSÍTÁS

Ez egy C típusú hám, amely megfelel az EN 12277+A1:2018 európai szabványnak az (EU) 2016/425. Ez a szabvány a „Hegymászófelszerelések - Hámok - Biztonsági követelmények és vizsgálati módszerek" európai szabvány. Ez a termék megfelel az UIAA 105 szabványnak is. Az e egyéni védőeszköz EU B típusvizsgálati moduljáért és a D gyártásellenőrzési típusért felelős bejelentett szervezet az APAVE SA (n°0082) - 6 Rue du Général Audran - 92412 COURBEVOIE cedex - Franciaország. Az e egyéni védőeszköz B. A termék CE megfelelőségi nyilatkozata megtalálható a weboldalon www.blueice.com

NYOMON KÖVETHETŐSÉG ÉS JELÖLÉSEK

1. Védjegy - gyártó **2.** Termék neve - cikkszám **3.** Harmonizált EN szabvány **4.** CE: Szabályozási jelölés **5.** 0082: Az adott egyéni védőeszköz D típusú gyártásellenőrzéséért felelős bejelentett szervezet száma. **6.** UIAA: Az UIAA-105 szabványnak megfelelő termék **7.** YYXXXXX: 7 számjegyű gyártási tételkód: az első 2 karakter a gyártási év utolsó 2 számjegye, a további 5 numerikus karakter pedig a gyártási tételszám. **8.** MM/YY: a gyártás dátuma **9.** A hám mérete (XS, S, M, M, L, XL) **10.** Piktogram, amely felhívja a felhasználót a termék használati útmutatójának elolvasására **11.** Illusztrált utasítások a csat rögzítéséhez és beállításához **12.** Illusztrált utasítások a megfelelő bekötési módhoz és a karabinerhez való csatlakoztatáshoz **13.** Gyártó címe

KO/ 사용 지침

이 C 타입 하반신 하네스는 등반, 스키 활강, 등산 중에 추락을 방지하도록 고안된 개인 보호 장비(PPE)입니다. 안전한 환경에서 BLUE ICE 하네스를 올바르게 사용하는 방법에 대한 다음 지침과 경고를 읽고 숙지하시기 바랍니다. 아래 경고 및 지침을 읽고 준수하지 않으면 심각한 부상이나 사망을 초래할 수 있습니다!

하네스를 착용하고 묶는 데는 절대적인 주의와 연습이 필요합니다. 이 제품의 사용은 적격 사용자로 제한되며, 숙련된 전문가의 감독하에 사용해야 합니다. 숙련된 전문가의 감독하에 안전한 환경 속에서 훈련하고 항상 훈련 중에 한 작업을 다시 한번 확인하십시오. 하네스를 사용하기 전에 안전한 장소에서 서스펜션 테스트를 하여 하네스가 올바른 크기인지, 충분히 조절되었는지, 의도된 용도에 맞는 편안한 수준인지 확인하십시오. 사용 중에는 하네스의 버클이 제대로 채워져 있는지, 등반 로프가 하네스에 올바르게 묶여 있는지 정기적으로 확인하십시오. 묶을 때마다 등반 파트너와 다시 한번 확인하는 것이 좋습니다. 주기적으로 구조 상황을 시뮬레이션하고 훈련하십시오.

타입하반신 하네스와 관련된 위험

의식적으로 그렇게 하지 않는다면 이 하네스는 가슴 하네스(D 타입 하네스)와 결합된 경우 외에는 몸을 똑바른 자세로 유지하지 못합니다. 가슴 하네스와 함께 사용할 경우 가슴 하네스 제조업체가 제공한 지침을 참조하십시오.

명칭

(개요는 해당 스타일의 일러스트레이션 참조)

(a) 허리띠
(b) 다리 고리
(c) 하부 결합 요소
(d) 상부 결합 요소
(e) 자일 고정 고리
(f) 안전 버클
(g) 다리 해제 버클 및 안전 고무 밴드
(h) 기어 루프
(i)아이스 클리퍼 루프
(j) 아이스 스크류 홀딩 루프
(k) 후면 서스펜션 고무 밴드
(l) 빠른 해제 버클

점검

등반 장비를 사용하기 전에 다음을 점검해야 합니다.

• 웨빙의 실 손상 또는 구멍 여부
• 안전 스티칭(바텍킹)의 마모 또는 손상 여부
• 웨빙의 연소 또는 용해 여부
• 자일 고정 고리 또는 결합 요소의 마모 또는 손상 여부
• 안전 버클의 마모 또는 손상 여부
• 과도한 자외선 노출로 인한 변색 여부

BLUE ICE 하네스의 안전 스티칭은 점검하기 쉽도록 대비되는 색상으로 되어 있습니다.
위 문제 중 어느 하나라도 발견되면 사용을 중단하고 제품을 폐기하십시오. 제품 상태에 관해 확신이 들지 않는 경우 제품을 폐기하십시오.

하네스 착용

(스타일에 따라 첨부 일러스트레이션 참조)

• 모든 하네스의 경우 착용을 시작하기 전에 다리 고리 버클이나 토글이 열려 있는지 확인하십시오. 다리 고리와 허리띠에 꼬임, 엉킴 또는 매듭이 없는지 확인하십시오. • 사용 중인 해당 하네스에 대해 그림으로 설명된 지침을 따르십시오.

크기 조정 및 잠금

• 사용 중인 하네스의 크기 차트를 참조하여 자신에게 맞는 적절한 크기인지 확인하십시오.
• 버클 잠금 지침을 준수하고 있는지 확인하십시오.
• 토글 시스템을 사용하여 다리 고리를 열 수 있는 경우 안전 고무 밴드를 토글에 적절하게 감을 수 있는지 확인하십시오.
•그림으로 설명된 지침에 따라 하네스를 적절하게 조정하십시오.

다른 구성 요소와의 호환성

장비의 여러 구성 요소에 따라 안전이 달라집니다. 항상 EN 인증 산악 장비를 사용하십시오. BLUE ICE 하네스는 다음 표준(로프 EN 892, 슬링 EN 566, 커넥터 EN 12275)에 따라 인증된 제품에만 사용하도록 설계되었습니다.

경고 기호

1. 권장 사용 2. 잠재적 사고 또는 부상 위험 3. 금지된 사용 4. 부상 또는 사망 위험

관리, 유지보수 및 수리

섹션 A, B, C의 기호를 참조하십시오.

보관 및 운반

섹션 D의 기호를 참조하십시오.
이 제품은 멀티필라멘트 UHMWPE의 일부로 제작되었습니다. 이 소재는 중량 대비 강도 비율이 우수하지만, 열에 취약하고(용해점 140°C) 마찰 계수(미끄러움)가 낮습니다. 80°C(175°F) 이상 또는 -40°C(-40°F) 미만의 온도에 노출하지 마십시오.

수분 및 서리의 영향

이 하네스의 웨빙은 영하의 상태에서 단단해집니다. 젖어 있으면 웨빙을 취급하기가 더 어려울 수 있습니다. 춥거나 습한 환경에서는 주의해야 합니다.

기대 수명

모든 블루아이스 제품의 기대 수명은 사용 빈도와 사용 및 보관 조건에 따라 크게 달라집니다.
제품 보관 수명 = 최초 사용 전 보관 시간 + 사용 시간
보관 수명: 처음 사용하기 전과 위에 언급된 보관 조건에서 본 제품은 제조일로부터 5년 동안 사용 수명에 영향을 주지 않고 보관할 수 있습니다.
블루아이스 하네스는 최초 사용일로부터 최대 10년이 지난 후에는 사용하지 않아야 합니다. 제품에 손상을 입히면 사용 수명이 크게 단축될 수 있으며, 처음 사용하는 동안 제품을 폐기해야 할 수도 있습니다.
수명을 크게 단축시킬 수 있는 요인으로는 찰과상, 베임, 낙하, 열, 햇빛, 부식성 물질 등이 있습니다. 큰 충격을 받고 떨어졌거나 사용 이력이나 제품 상태가 의심스러운 경우, 점검 항목 중 하나라도 불합격하면 제품을 폐기하세요.

중고 사용

중고 장비를 신뢰하지 마십시오. BLUE ICE는 다른 사람이 찾았거나, 제공하거나, 빌려준 장비 또는 이력을 알 수 없는 장비의 사용을 강력히 반대합니다.

보증

모든 BLUE ICE 하네스의 보증 기간은 3년입니다. 당사는 제품의 재료 및 제작 기술에 결함이 없음을 보장합니다. 당사의 보증은 정상적인 마모 또는 오용으로 인한 손상이나 제품이 변경된 경우로 인한 손상에는 적용되지 않습니다. 수리 및 반품 정책에 관한 자세한 내용을 확인하려면 당사 웹사이트(blueice.com)를 방문하십시오.

인증

본 제품은 C형 안전띠로, 유럽 규정(EU) 2016/425에 따른 유럽 표준 EN 12277+A1:2018을 준수합니다. 이 표준은 "등산 장비 – 하네스 – 안전 요구 사항 및 테스트 방법"에 대한 유럽 표준입니다. 이 제품은 UIAA 105 표준도 준수합니다. 이 PPE 제품의 EU 유형 검사 모듈 B 및 생산 관리 유형 D를 담당하는 인증 기관은 APAVE SA(n° 0082) – 6 Rue du Général Audran – 92412 COURBEVOIE cedex – 프랑스입니다. 웹사이트 www.blueice.com 에서 제품의 CE 적합성 선언을 확인할 수 있습니다.

추적성 및 표시

1. 상표 – 제조업체 **2.** 제품 이름 - 부품 번호 **3.** 조화된 EN 표준 **4.** CE: 규제 표시 **5.** 0082: 이 PPE 제품의 생산 관리 유형 D를 담당하는 인증 기관의 번호 **6.** UIAA: UIAA-105 표준을 준수하는 제품 **7.** YYXXXXX: 7자리 제조 배치 코드: 처음 2개의 문자는 제조 연도의 마지막 2자리이고, 5개의 다른 숫자 문자는 증분 배치 번호입니다. **8.** MM/YY: 제조 일자 **9.** 하네스의 크기(XS, S, M, L, XL) **10.** 사용자에게 제품의 사용 설명서를 읽어보라고 권고하는 그림 문자 **11.** 버클 잠금 및 조정에 대해 그림으로 설명된 지침 **12.** 카라비너를 결합하고 연결하는 적절한 방법에 대해 그림으로 설명된 지침 **13.** 제조업체 주소

RO/ INSTRUCȚIUNI DE UTILIZARE

Acest ham de șezut de tip C este un echipament individual de protecție (EIP), conceput pentru a proteja împotriva căderilor în timpul cățărării, schiatului și alpinismului. Citiți și înțelegeți următoarele avertismente și instrucțiuni pentru a utiliza corect hamurile BLUE ICE într-un mediu sigur. Necitirea și nerespectarea avertismentelor și instrucțiunilor de mai jos pot duce la vătămări grave sau chiar la deces!

Punerea hamului și legarea acestuia necesită o atenție absolută și practică. Folosirea acestui produs este limitată la utilizatorii calificați și/sau sub supravegherea unui profesionist calificat. Învățați într-un mediu sigur, sub supravegherea unui profesionist calificat și verificați întotdeauna de două ori ceea ce ați făcut. Înainte de a utiliza hamul, efectuați un test de suspendare într-un loc sigur pentru a vă asigura că el are dimensiunea corectă, precum și suficientă marjă de reglare și totodată un nivel de confort acceptabil pentru utilizarea prevăzută. În timpul utilizării, verificați în mod regulat că hamul este bine prins în catarame și frânghia de cățărare este corect legată în el. Vă recomandăm să verificați de două ori cu partenerul de cățărare de fiecare dată când vă legați. Simulați și antrenați-vă periodic în situații de salvare a persoanelor.

RISCURI LEGATE DE HAMUL DE ȘEZUT DE TIP C

Dacă sunteți inconștient, aceste hamuri nu vă vor menține în poziție verticală decât dacă sunt combinate cu cel de piept (ham de tip D). Atunci când este utilizat în combinație cu un ham de piept, consultați instrucțiunile furnizate de producătorul acestuia.

NOMENCLATURĂ

(Pentru o prezentare generală, consultați ilustrația tipului corespunzător)

(a) Curea de talie
(b) Bucle pentru picioare
(c) Punct de legare inferior
(d) Punct de legare superior
(e) Buclă de asigurare
(f) Cataramă de siguranță
(g) Cataramă de eliberare a piciorului și elastic de siguranță
(h) Buclă pentru echipament
(i) Buclă pentru dispozitivul de tăiere a gheții
(j) Buclă de fixare a pitonului
(k) Elastic de suspensie spate
(l) Cataramă cu eliberare rapidă

INSPECTAREA

Înainte de fiecare utilizare, inspectați echipamentul de alpinism pentru:

• FIRE DETERIORATE SAU GĂURI ÎN ȚESĂTURA DE CHINGI
• CUSĂTURI DE SIGURANȚĂ UZATE SAU DETERIORATE (ÎN BARETELE DE ÎNTĂRIRE)
• ȚESĂTURĂ DE CHINGI ARSĂ SAU TOPITĂ
• BUCLE DE ASIGURARE SAU PUNCTE DE LEGARE UZATE ORI DETERIORATE
• CATARAMĂ DE SIGURANȚĂ UZATĂ SAU DETERIORATĂ
• DECOLORARE DATORATĂ EXPUNERII EXCESIVE LA LUMINA ULTRAVIOLETĂ

Pentru a facilita inspecția, cusăturile de siguranță de pe hamurile BLUE ICE sunt de culoare contrastantă.
În cazul în care se constată oricare dintre problemele de mai sus, întrerupeți utilizarea și retrageți produsul. Dacă aveți dubii cu privire la starea produsului dumneavoastră, retrageți-l.

MONTAREA HAMULUI

(Consultați ilustrațiile însoțitoare în funcție de tip)

• Pentru toate hamurile, asigurați-vă că, cataramele sau închizătoarele buclelor pentru picioare sunt deschise înainte de a începe să-l puneți pe dvs. Verificați dacă buclele pentru picior și cureaua de talie nu au răsuciri, încurcături sau noduri. • Urmați instrucțiunile ilustrate pentru hamul corespunzător pe care îl utilizați

AJUSTAREA DIMENSIUNII ȘI FIXAREA

• Consultați tabelul de dimensiuni al hamului pe care îl folosiți pentru a vă asigura că el este dimensionat corespunzător pentru dvs.
• Asigurați-vă că respectați instrucțiunile de fixare a cataramei.
• În cazul în care buclele pentru picioare pot fi deschise cu ajutorul unui sistem de închizători, asigurați-vă că elasticul de siguranță este trecut în mod corespunzător în jurul închizătorii.
• Reglați-vă corect hamul, urmând instrucțiunile ilustrate.

COMPATIBILITATEA CU ALTE COMPONENTE

Siguranța dvs. depinde de multe componente ale echipamentului. Folosiți întotdeauna echipament montan certificat EN. Hamurile BLUE ICE sunt concepute pentru a fi utilizate numai cu produse certificate conform următoarelor standarde (frânghii EN 892, chingi EN 566, conectori EN 12275).

SIMBOLURI DE AVERTIZARE

1.Utilizarea recomandată 2.Risc potențial de accident sau rănire 3. Utilizare interzisă 4. Risc de rănire sau deces

ÎNGRIJIREA, ÎNTREȚINEREA ȘI REPARAREA

Consultați simbolurile din secțiunile A, B și C

DEPOZITAREA ȘI TRANSPORTUL

Consultați simbolurile din secțiunea D
Acest produs este fabricat parțial din UHMWPE multifilament. Deși acest material oferă un raport excelent între greutate și rezistență, este vulnerabil la căldură (punct de topire de 140 °C) și are un coeficient de frecare scăzut (alunecare). Nu-l expuneți la temperaturi de peste 80 °C (175 °F) sau sub -40 °C (-40 °F).

EFECTELE UMIDITĂȚII ȘI ÎNGHEȚULUI

Țesătura de chingi de pe aceste hamuri se va întări în condiții de temperaturi sub zero grade. Atunci când sunt ude, țesăturile de chingi pot fi mai greu de manevrat. Luați măsuri de precauție într-un mediu rece și/sau umed.

DURATA DE VIAȚĂ

Durata de viață a tuturor produselor BLUE ICE depinde în mare măsură de frecvența și condițiile de utilizare și depozitare. Deteriorarea produsului poate reduce foarte mult durata de viață utilă a acestuia și este posibil să necesite retragerea lui la prima utilizare. Toate produsele textile BLUE ICE trebuie eliminate după zece ani de la data fabricației, chiar dacă produsul nu a fost utilizat (consultați data de fabricație indicată pe eticheta de siguranță). Factorii care îi pot reduce semnificativ durata de viață sunt: abraziunile, tăieturile, căderile, căldura, lumina soarelui și substanțele corozive. Retrageți produsul dacă este supus unei căderi cu impact puternic, dacă aveți îndoieli cu privire la istoricul de utilizare sau la starea lui ori dacă nu trece la vreunul dintre punctele de inspecție.

UTILIZAREA LA MÂNA A DOUA

Nu vă încredeți în echipamente de mâna a doua. BLUE ICE descurajează insistent utilizarea echipamentelor care au fost găsite, oferite sau împrumutate de alte persoane, cu un istoric necunoscut.

GARANȚIE

Toate hamurile BLUE ICE au o garanție de trei ani. Garantăm că produsele noastre sunt lipsite de orice defect de material și manoperă. Garanția noastră nu acoperă daunele cauzate de uzura normală, utilizarea necorespunzătoare sau modificarea produsului. Pentru mai multe informații despre politicile noastre de reparare și returnare, vă rugăm să vizitați site-ul nostru web: blueice.com

CERTIFICAREA

Acesta este un ham de șezut de tip C, conform cu standardul european EN 12277+A1:2018, Regulamentul european (UE) 2016/425. Este vorba de standardul european pentru „Echipamente de alpinism - Hamuri - Cerințe de siguranță și metode de testare". Acest produs este, de asemenea, în conformitate cu UIAA 105. Organismul notificat responsabil de modulul de examinare de tip UE B și controlul producției tip D al acestui EIP este APAVE SA (nr. 0082) - 6 Rue du Général Audran - 92412 COURBEVOIE cedex - Franța. Puteți găsi atât declarația de conformitate CE a produsului pe site-ul web www.blueice.com

TRASABILITATEA ȘI MARCAJELE

1. Marcă comercială – producător **2.** Numele produsului - codul piesei **3.** Standardul armonizat EN **4.** CE: marcajul de reglementare **5.** 0082: numărul organismului notificat responsabil de controlul producției tip D al acestui EIP **6.** UIAA: produs în conformitate cu standardul UIAA-105 **7.** YYXXXXX: codul lotului de fabricație, format din 7 cifre: primele 2 caractere sunt ultimele 2 cifre ale anului de fabricație, iar celelalte 5 caractere numerice reprezintă numărul incremental al lotului **8.** MM/YY: data fabricației **9.** Dimensiunea hamului (XS, S, M, L, XL) **10.** pictograma prin care se recomandă utilizatorului să citească manualul de instrucțiuni al produsului **11.** Instrucțiuni ilustrate pentru fixarea și ajustarea cataramei **12.** Instrucțiuni ilustrate pentru modul adecvat de ancorare și conecta **13.** Gyártó címe

SE/ BRUKSANVISNING

Denna sittsele av typ C är en personlig skyddsutrustning utformad för att skydda vid fall under klättring och bergsklättring. Läs och förstå följande varningar och anvisningar om hur BLUE ICE selar används på rätt sätt i en säker miljö. Underlåtenhet att läsa och följa varningarna och anvisningarna nedan kan leda till allvarliga personskador eller dödsfall.

Att sätta på dig selen och koppla fast dig kräver absolut uppmärksamhet och övning. Användningen av den här produkten är begränsad till kvalificerade användare och/eller måste användas under övervakning av utbildade yrkesutövare. Lär dig att använda den i en säker miljö under övervakning av utbildade yrkesutövare, och dubbelkolla alltid vad du har gjort. Gör ett hängtest på en säker plats innan du använder selen, för att säkerställa att selen är i rätt storlek, kan justeras tillräckligt och tillräckligt bekväm för den avsedda användningen. Kontrollera regelbundet under användningen att din sele är rätt fastspänd och att klätterrepet är rätt knutet i din sele. Vi rekommenderar att du dubbelkollar med din klätterpartner varje gång du kopplar fast dig. Simulera och öva räddningssituationer regelbundet.

RISKER FÖRKNIPPADE MED SITTSELAR AV TYP C

Om du är medvetslös håller denna typ av sele dig inte i upprätt läge, om den inte kombineras med en bröstsele (sele av typ D). Vid användning i kombination med en bröstsele hänvisas till anvisningarna från tillverkaren av bröstselen.

NOMENKLATUR

(Se illustrationen av den aktuella stilen för en översikt.)

(a) Midjebälte
(b) Benöglor
(c) Nedre kopplingspunkt
(d) Övre kopplingspunkt
(e) Säkerhetsögla
(f) Säkerhetsspänne
(g) Frigöringsspänne för ben och säkerhetsresår
(h) Verktygsögla
(i) Fäste för ice clipper
(j) Ögla för isskruvar
(k) Bakre resår
(l) Spänne för snabb frikoppling

INSPEKTION

Inspektera klätterutrustningen före användning med avseende på:

• SKADADE TRÅDAR ELLER HÅL I VÄVEN
• SLITNA ELLER SKADADE SÄKERHETSSÖMMAR (TRÄNSSÖMMAR)
• BRÄND ELLER SMÄLT VÄV
• SLITNA ELLER SKADADE SÄKERHETSÖGLOR ELLER KOPPLINGSPUNKTER
• SLITET ELLER SKADAT SÄKERHETSSPÄNNEDE
• BLEKNING TILL FÖLJD AV ÖVERDRIVEN EXPONERING FÖR ULTRAVIOLETT LJUS.

För enkel inspektion är säkerhetssömmarna på selar från BLUE ICE i kontrasterande färg. Sluta att använda produkten och kassera den om något av ovanstående problem upptäcks. Sluta att använda produkten om du är osäker på dess tillstånd.

SÄTTA PÅ DIG SELEN

(Se tillhörande illustrationer för den aktuella stilen.)

• Se, för alla selar, till att benöglornas spännen eller knappar är öppna innan du försöker sätta på dig selen. Kontrollera att benöglorna och midjebältet inte är vridna, trassliga eller har knutar. • Följ de illustrerade anvisningarna för den aktuella sele du använder.

STORLEKSJUSTERA OCH SPÄNNA FAST

• Se storlekstabellen för den sele du använder för att säkerställa att den är rätt storlek för dig.
• Se till att följa anvisningarna för att fästa spännet.
• Om benöglorna kan öppnas med ett knappsystem måste du se till att säkerhetsresåren löper på rätt sätt runt knappen.
• Följ de illustrerade anvisningarna för att justera din sele på lämpligt sätt.

KOMPATIBILITET MED ANDRA KOMPONENTER

Din säkerhet beror på många komponenter i din utrustning. Använd alltid EN-certifierad klätterutrustning. BLUE ICE selar är utformade för att användas endast med produkter certifierade enligt följande standarder: rep EN 892, slingor EN 566, kontaktdon EN 12275.

VARNINGSSYMBOLER

1.Rekommenderad användning. 2.Potentiell risk för olyckor eller personskador. 3. Förbjuden användning. 4. Risk för personskador eller dödsfall.
VÅRD, UNDERHÅLL OCH REPARATIONER
Se symbolerna i avsnitt A, B och C.

FÖRVARING OCH TRANSPORT

Se symbolerna i avsnitt D.
Den här produkten består delvis av multifilament-UHMWPE. Materialet erbjuder ett utmärkt förhållande mellan vikt och hållfasthet men är känsligt mot värme (smältpunkt på 140 °C) och har en låg friktionskoefficient (halt). Får inte exponeras för temperaturer över 80 °C (175 °F) eller under -40 °C (-40 °F).

EFFEKTER AV FUKT OCH FROST

Nätet på selarna blir stelt i förhållanden under noll grader. Nätmaterialet kan vara svårare att hantera när det är vått. Vidta försiktighetsåtgärder i kalla och/eller våta miljöer.

FÖRVÄNTAD LIVSLÄNGD

Den förväntade livslängden för alla BLUE ICE-produkter är starkt beroende av hur ofta och under vilka förhållanden de används och förvaras.
Produktens hållbarhetstid = tid i förvaring före första användning + tid i användning
Förvaringstid: Före första användning och under de förvaringsförhållanden som nämns ovan kan denna produkt förvaras i 5 år efter tillverkningsdatum utan att dess livslängd påverkas.
BLUE ICE-selen bör tas ur bruk efter högst 10 år från första användningsdatum. Skador på produkten kan kraftigt minska dess livslängd och kan kräva att du tar den ur bruk redan vid första användningen.
Faktorer som kan förkorta livslängden avsevärt är: nötning, skärsår, fall, värme, solljus och frätande ämnen. Ta produkten ur bruk om den utsätts för ett kraftigt fall, om du tvivlar på dess användningshistoria eller produktens skick eller om den inte klarar någon av inspektionspunkterna.

ANVÄNDNING AV BEGAGNAD UTRUSTNING

Lita inte på begagnad utrustning. BLUE ICE avråder starkt från användning av utrustning som har hittats, givits eller lånats av andra och som har en okänd användningshistorik.

GARANTI

Alla selar från BLUE ICE har en garanti på tre år. Vi garanterar att våra produkter är fria från defekter gällande material och utförande. Vår garanti täcker inte skador orsakade av normalt slitage och förslitningar, felaktig användning eller om produkten har modifierats. På vår webbplats blueice.com finns mer information om våra policyer gällande reparation och retur.

CERTIFIERING

Den här produkten är en sittsele av typ C och den uppfyller den europeiska standarden EN 12277 + A1:2018 enligt den europeiska förordningen (EU) 2016/425. Det är den europeiska standarden för "Klätterutrustning – Säkerhetsselar – Säkerhetskrav och provningsmetoder". Produkten uppfyller även kraven i standarden UIAA 105. Det anmälda organet som ansvarar för EU-typkontroll modul B och tillverkningskontroll typ D för den här personliga skyddsutrustningen är APAVE SA (n°0082), 6 Rue du Général Audran, 92412 COURBEVOIE cedex, Frankrike. Försäkran om överensstämmelse för både CE-märkning för produkten finns på webbplatsen blueice.com.

SPÅRBARHET OCH MÄRKNING

1. Varumärke – tillverkare. **2.** Produktnamn – artikelnummer. **3.** Harmoniserad EN-standard. **4.** CE: regelmässig märkning.
5. 0082: nummer för det anmälda organ som ansvarar för tillverkningskontroll typ D för den här personliga skyddsutrustningen. **6.** UIAA: produkten uppfyller standarden UIAA-105. **7.** YYXXXXX: 7-siffrig tillverkningsbatchkod. De första 2 tecknen är de sista 2 siffrorna i tillverkningsåret och de 5 sista tecknen är ett stegvis ökande batchnummer. **8.** MM/YY: tillverkningsdatum. **9.** Selens storlek (XS, S, M, L, XL). **10.** Piktogram som anvisar användaren att läsa produktens bruksanvisning. **11.** Illustrerade anvisningar för att spänna fast och justera spännen. **12.** Illustrerade anvisningar för att på rätt sätt koppla fast dig och ansluta till en karbinhake. **13.** Tillverkarens adress.

SL/ NAVODILA ZA UPORABO

To postrojenje za sedenje tipa C je osebna varovalna oprema (OVO), zasnovana za zaščito pred padci med plezanjem, smučanjem in alpinizmom. Preberite in razumite naslednja opozorila in navodila za pravilno uporabo varnostnih pasov BLUE ICE v varnem okolju. Če ne preberete in ne upoštevate spodnjih opozoril in navodil, lahko pride do hudih poškodb ali smrti!

Namestitev in privezovanje postroja zahtevata popolno pozornost in vajo. Uporaba tega izdelka je omejena na usposobljene uporabnike in/ali ga je treba uporabljati pod nadzorom usposobljenega strokovnjaka. Učite se v varnem okolju pod nadzorom usposobljenega strokovnjaka in vedno dvakrat preverite, kaj ste naredili. Pred uporabo varnostnega postroja na varnem mestu opravite preskus vzmetenja, da se prepričate, ali je varnostni postroj pravilne velikosti, ali je dovolj nastavljiv in ali je raven udobja sprejemljiva za predvideno uporabo. Med uporabo redno preverjajte, ali je postroj pravilno zapet in ali je plezalna vrv pravilno vpeta v postroj. Priporočamo, da se ob vsakem navezovanju dvakrat posvetujete s svojim plezalnim partnerjem. Redno simulirajte in vadite reševalne situacije.

TVEGANJA, POVEZANA S SEDEŽNIM POSTROJEM TIPA C

Če ste nezavestni, vas ti postroji ne bodo obdržali v pokončnem položaju, razen v kombinaciji s prsnim postrojem (postroj tipa D). Če se uporablja v kombinaciji s prsnim postrojem, upoštevajte navodila proizvajalca prsnega postroja.

NOMENKLATURA

(Za pregled glejte ilustracijo ustreznega sloga)

(a) Pasni pas
(b) Nožne zanke
(c) Spodnja točka priključitve
(d) Zgornja priključna točka
(e) Zanka za privez
(f) Varnostna zaponka
(g) Zaponka za sprostitev noge in varnostna elastika
(h) Zobniška zanka
(i) Zanka za striženje ledu
(j) Zanka za držanje vijaka za led
(k) Zadnje vzmetenje elastično
(l) Zaponka za hitro sprostitev

INŠPEKCIJA

Pred vsako uporabo preverite plezalno opremo glede:

• POŠKODOVANE NITI ALI LUKNJE V TRAKU
• OBRABLJEN ALI POŠKODOVAN VARNOSTNI ŠIV (PREPLETANJE)
• OŽGANI ALI STOPLJENI TRAKOVI
• OBRABLJENA ALI POŠKODOVANA ZANKA ZA VAROVANJE ALI VEZNE TOČKE
• OBRABLJENA ALI POŠKODOVANA VARNOSTNA ZAPONKA
• BLEDENJE ZARADI PRETIRANE IZPOSTAVLJENOSTI ULTRAVIJOLIČNI SVETLOBI

Za lažji pregled so varnostni šivi na varnostnih pasovih BLUE ICE kontrastne barve. Če ugotovite katero koli od zgornjih težav, izdelek prenehajte uporabljati in ga umaknite iz uporabe. Če dvomite o stanju izdelka, ga umaknite.
NAMEŠČANJE VARNOSTNEGA POSTROJA
(Glej spremljajoče ilustracije za vsak slog)
• Pri vseh postrojih se prepričajte, da so zaponke za noge ali preklopi odprti, preden jih začnete oblačiti. Preverite, ali so zanke za noge in pas brez zavojev, zapletov ali vozlov. •Upoštevajte prikazana navodila za ustrezen postroj, ki ga uporabljate

PRILAGAJANJE VELIKOSTI IN PRITRJEVANJE

• Oglejte si tabelo velikosti postroja, ki ga uporabljate, in se prepričajte, da je njegova velikost primerna za vas
• Prepričajte se, da upoštevate navodila za zapenjanje zaponke.
• Če se zanke za noge odpirajo s sistemom za zatikanje, poskrbite, da je varnostna elastika pravilno napeljana okoli zatiča.
• Ustrezno nastavite postroj v skladu s prikazanimi navodili.

ZDRUŽLJIVOST Z DRUGIMI KOMPONENTAMI

Vaša varnost je odvisna od številnih sestavnih delov opreme. Vedno uporabljajte gorsko opremo s certifikatom EN. Varnostni postroji BLUE ICE so zasnovani za uporabo samo z izdelki, ki so certificirani v skladu z naslednjimi standardi (vrvi EN 892, zanke EN 566, konektorji EN 12275).

OPOZORILNI SIMBOLI

1: Priporočena uporaba 2: Potencialna nevarnost nesreče ali poškodbe 3: Prepovedana uporaba 4: Tveganje za poškodbe ali smrt

NEGA, VZDRŽEVANJE IN POPRAVILA

Glej simbole v razdelku A, B, C

SKLADIŠČENJE IN PREVOZ

Glej simbole v oddelku D
Ta izdelek je delno izdelan iz večfilamentnega UHMWPE. Ta material ima odlično razmerje med težo in trdnostjo, vendar je občutljiv na vročino (tališče 140 °C) in ima nizek koeficient trenja (drsnost). Ne izpostavljajte temperaturi nad 80 °C ali pod -40 °C.

VPLIV VLAGE IN ZMRZALI

Trak na teh postrojih se v razmerah pod ničlo strdi. Če so mokre, je z njimi težje ravnati. Previdnostni ukrepi v hladnem in/ali mokrem okolju.

PRIČAKOVANA ŽIVLJENJSKA DOBA

Življenjska doba vseh izdelkov BLUE ICE je zelo odvisna od pogostosti in pogojev uporabe ter skladiščenja.
Rok trajanja izdelka = čas skladiščenja pred prvo uporabo + čas uporabe
Čas skladiščenja: Pred prvo uporabo in pod zgoraj navedenimi pogoji skladiščenja se lahko ta izdelek skladišči 5 let po datumu izdelave, ne da bi to vplivalo na njegovo življenjsko dobo.
Varnostne pasove BLUE ICE je treba izločiti iz uporabe po največ 10 letih od datuma prve uporabe. Poškodbe na izdelku lahko močno skrajšajo njegovo življenjsko dobo in lahko zahtevajo, da ga izločite iz uporabe med prvo uporabo.
Dejavniki, ki lahko znatno skrajšajo njegovo življenjsko dobo, so: odrgnine, ureznine, padci, vročina, sončna svetloba in jedke snovi. Izdelek umaknite iz uporabe, če je izpostavljen močnemu padcu, če dvomite o njegovi zgodovini uporabe ali stanju izdelka ali če ne izpolni katere od točk pregleda.

UPORABA IZ DRUGE ROKE

Ne zaupajte rabljeni opremi. Družba BLUE ICE močno odsvetuje uporabo opreme, ki so jo našli, podarili ali posodili drugi in katere zgodovina ni znana.

GARANCIJA

Za vse postroje BLUE ICE velja 3-letna garancija. Za naše izdelke jamčimo, da so brez napak v materialu in izdelavi. Naša garancija ne krije poškodb, ki so posledica običajne obrabe, napačne uporabe ali če je bil izdelek spremenjen. Za več informacij o naših pravilih o popravilih in vračilu obiščite naše spletno mesto: blueice.com

POTRDILO

To je sedežni postroj tipa C in ustreza evropski normi EN 12277+A1:2018 v skladu z evropsko uredbo (EU) 2016/425. Ta norma je evropski standard „Gorniška oprema - Postroji - Varnostne zahteve in preskusne metode". Ta izdelek ustreza tudi standardu UIAA 105. Priglašeni organ, pristojen za modul B za EU-pregled tipa in tip D za nadzor proizvodnje tega izdelka osebne varovalne opreme, je APAVE SA (št. 0082) - 6 Rue du Général Audran - 92412 COURBEVOIE cedex - Francija. Izjavo o skladnosti izdelka CE najdete na spletni strani www.blueice.com

SLEDLJIVOST IN OZNAKE

1. Blagovna znamka – proizvajalec **2.** Ime izdelka - številka dela **3.** Harmonizirani standard EN **4.** CE: Regulativno označevanje **5.** 0082: Številka priglašenega organa, odgovornega za nadzor proizvodnje D tega izdelka osebne varovalne opreme **6.** UIAA: Izdelek v skladu s standardom UIAA-105 **7.** YYXXXXX: 7-mestna koda proizvodne serije: prva dva znaka sta zadnji dve številki leta izdelave, pet drugih številčnih znakov pa je inkrementalna številka serije. **8.** MM/YY: datum izdelave **9.** Velikost postroja (XS, S, M, L, XL) **10.** Piktogram, ki uporabniku svetuje, naj prebere navodila za uporabo izdelka **11.** Ilustrirana navodila za zapenjanje in prilagajanje zaponke **12.** Ilustrirana navodila za ustrezen način zavezovanja in povezovanja s karabinom **13.** Naslov proizvajalca